קטלוג מוצרי לובאטו איטליה

מולכו
ציוד חשמל ותעשיה בע"מ

Lovato electric

www.molco.co.il

צוות עובדים מקצועי ומיומן עומד לרשותכם

מייל להזמנות	**sales@molco.co.il**	
מרכזיה		03-9206400
מח' מכירות		03-9206401/3
פקס מח' מכירות		03-9233452
יועץ טכני מוצרי LOVATO - דרור נוני	dror@molco.co.il	0548-887187
מנהל שיווק ומחלקת תאורה - אסף נאור	assaf@molco.co.il	0544-878780
מנהל מכירות מרכז וירושלים - אורי זינגר	uri@molco.co.il	0544-326271
מנהל מכירות צפון - דודו שלמה	dudu@molco.co.il	0544-252520
מנהל מכירות דרום - יואב כהן	yoav@molco.co.il	0544-865870
מנהל מכירות יצרני לוחות - יעקב צברגל	yakov@molco.co.il	0544-200167
מנהל מכירות - יהודה הרוש	yehuda@molco.co.il	0523-643888
מהנדס החברה - שלומי דוד	shlomi@molco.co.il	0544-952533 / 03-9206406

שעות פעילות החברה: ימים א'-ה': 08:00 - 17:00

www.molco.co.il

תוכן עניינים

תיאור	עמוד
מגענים	5-17
מגענים מיני סדרה BG עד 12A ואביזרים	5-6
מגענים סדרה BF עד 150A AC3	7-9
מגענים סדרה BF עד 630A AC3	10-11
מגענים למיתוג קבלים	16
מגענים ליישומים פוטו וולטאיים	16
הגנת יתרת זרם למגענים	17
הגנות מנוע ואביזריהם	18-22
מנתקים בעומס	23-27
הגנות מנוע ידית סיבובית/לחצנים ואביזרים	23
מנתקים בעומס - סדרה GA 16-160A	24
מנתקים בעומס - סדרה GL 160-630A	25-26
מפסק פקט בקופסא IP65 16-160A	28
בוררי פיקוד CAM SWITCH	29-30
מנתקים מחליפים 25-630A 1-0-2	29
מנתקים ליישומים פוטו וולטאיים עד 1000VDC	30
ציוד קוטר 22 מ"מ	31-38
אביזרי פיקוד פלסטיק קוטר 22 מ"מ	31-34
אביזרי פיקוד מתכתיים קוטר 22 מ"מ	35-38
מפסקי גבול	39
מפסקי גבול פלסטיק	39
מפסקי גבול מתכת	39
רמזורים	40-41
רמזורים מורכבים לחיווי ע"י מנורות לד	40
רמזורים להרכבה	41
ממסרי פיקוד נשלפים	42
ספקי כח	43
ממסרי חוסר/סדר פאזות	44
ציוד בקרת מפלס	44
בקרי כופל הספק	45
מוני אנרגיה	45
מתנעים רכים	46-48
מתנע רך דיגיטלי עם עוקף פנימי עם NFC סדרת ADXL	47
מתנע רך אנלוגי עם עוקף פנימי עם NFC סדרת ADXNP	46
מתנע רך דיגיטלי עם עוקף פנימי סדרת 51ADX	48
וסתי תדר	49-50
ווסתי מהירות סדרות VLA1/VT1/VLB3 ואביזרים	49-50

מגעני מיני ואביזריהם

מגעני מיני ואביזריהם למיתוג 9A ו-12A

תלת קוטבי - פיקוד במתח חילופין AC

11BG0901A

עבור מנועים תלת פאזיים 400V		זרם עבודה A		מגעי עזר	מק"ט	מחיר
KW	HP	AC3	AC1			
4	5.4	9	20	NC	11BG0901A ***	94.00
				NO	11BG0910A ***	94.00
5.7	7.7	12	20	NC	11BG1201A ***	100.00
				NO	11BG1210A ***	100.00

*** השלם את מתח הפיקוד הרצוי 024V / 048V / 110V / 230V / 400V

תלת קוטבי מתח פיקוד DC

11BG0901D

עבור מנועים תלת פאזיים 400V		זרם עבודה A		מגעי עזר	מק"ט	מחיר
KW	HP	AC3	AC1			
4	5.4	9	20	NC	11BG0901D ***	255.00
				NO	11BG0910D ***	255.00
5.7	7.7	12	20	NC	11BG1201D ***	273.00
				NO	11BG1210D ***	273.00

*** השלם את מתח הפיקוד הרצוי 012V / 024V / 048V / 060V / 110V / 125V / 220V

אביזרים למגעני מיני

11BGX1002

מספר מגעי עזר	תיאור מגעים	מק"ט	מחיר
2	2NC	11BGX1002	35.00
	1NO+1NC	11BGX1011	35.00
	2NO	11BGX1020	35.00
4	4NC	11BGX1004	101.00
	1NO+3NC	11BGX1013	101.00
	2NO+2NC	11BGX1022	101.00
	3NO+1NC	11BGX1031	101.00
	4NO	11BGX1040	101.00
חיגור מכני		11BGX5000	54.00

יחידות סופרסור להרכבה על חזית המגען

11BGX77048

סוג	מתח	מק"ט	מחיר
וריסטור	48VAC/DC	11BGX77048	60.00
	48-125VAC/DC	11BGX77125	60.00
	125-240VAC/DC	11BGX77240	60.00
נגד קבל	48-125VAC	11BGX79125	60.00
	125-240VAC	11BGX79240	60.00
	240-415VAC	11BGX79415	60.00
דיודה	225VDC	11BGX78225	60.00
כיסוי מודולרי	-	BGX8000	13.00

אביזרים למגעני מיני

Combinations: mounting position on BG...A and BG...D mini-contactors

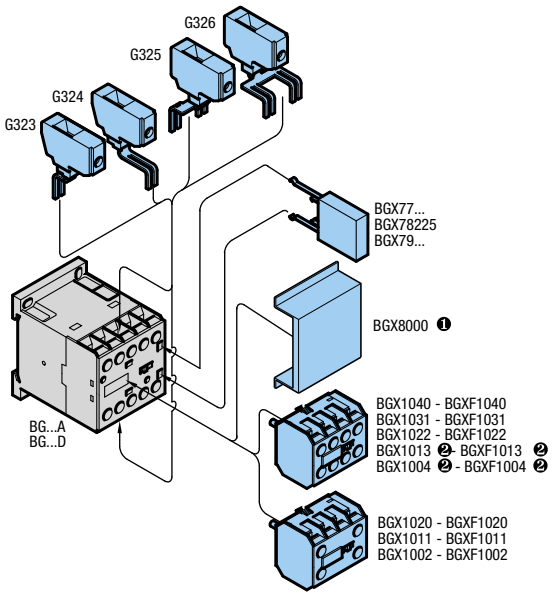

❶ Not suitable for mini-contactors BG... with auxiliaries contacts BGX10..., surge suppressor BGX7... and interlock BGX5000.
❷ Not suitable for BG...D types.

Combinations: mounting position on BG...L mini-contactors

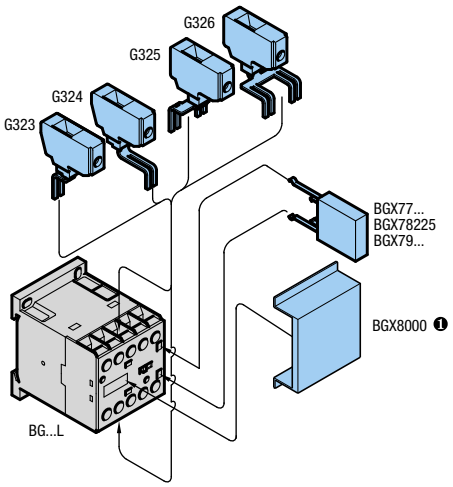

Combinations for reversing and changeover contactors assembled with BG...A and BG...D types

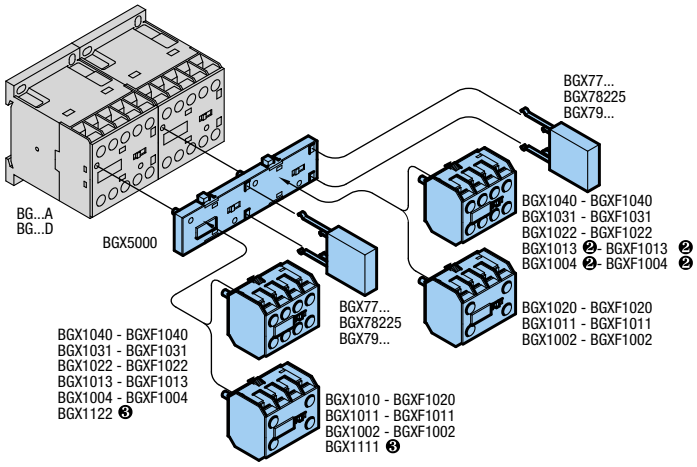

❷ Not suitable for BG...D types.
❸ For left-hand mini-contactor of BGT, BGTP and BGC contactor assemblies only.

Connections for reversing contactor assembly

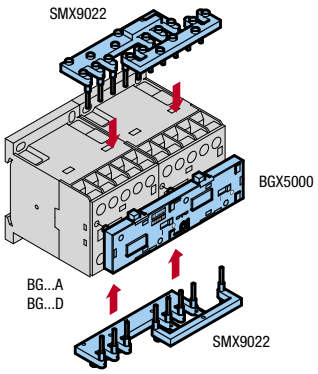

Connections for star-delta assembly

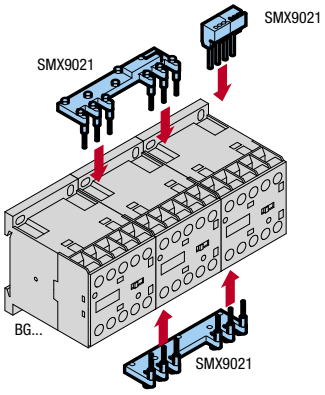

מגענים

מגענים תלת קוטביים מסדרה BF עד 75KW

מתח פיקוד AC

BF0901A

BF2600A

עבור מנועים תלת פאזיים 400V		זרם עבודה A		מגעי עזר	מק"ט	מחיר
KW	HP	AC3≤55°C	AC1≤40°C			
4.2	5	9	25	NC	BF0901A ***	110.00
				NO	BF0910A ***	110.00
5.7	7.5	12	28	NC	BF1201A ***	133.00
				NO	BF1210A ***	133.00
7.5	10	18	32	NC	BF1801A ***	167.00
				NO	BF1810A ***	167.00
12.5	15	25	32	NC	BF2501A ***	205.00
				NO	BF2510A ***	205.00
13	15	26	45	-	BF2600A ***	234.00
16	20	32	56	-	BF3200A ***	307.00
18.5	30	38	56	-	BF3800A ***	364.00
18.5	30	40	70	-	BF4000A ***	381.00
22	40	50	90	-	BF5000A ***	469.00
30	50	65	100	-	BF6500A ***	624.00
45	60	80	115	-	BF8000A ***	788.00
55	60	95	115	-	BF9400A ***	900.00
55	60	95	140	-	BF9500A ***	1,012.00
55	75	115	160	-	BF11500A ***	1,162.00
75	100	150	165	-	BF15000A ***	1,274.00

*** השלם את מתח הפיקוד הרצוי 024V / 048V / 110V / 230V / 400V

מגענים ארבע קוטביים מסדרת BF לזרם עד 165A AC1

מתח פיקוד AC - מגענים ארבע קוטביים

BF09T4A

BF95T4A

זרם עבודה A (AC1≤40°C)	מק"ט	מחיר
25	BF09T4A ***	137.00
28	BF12T4A ***	177.00
32	BF18T4A ***	213.00
45	BF26T4A ***	291.00
56	BF38T4A ***	556.00
70	BF40T4A ***	620.00
90	BF50T4A ***	694.00
100	BF65T4A ***	849.00
115	BF80T4A ***	1,125.00
140	BF95T4A ***	1,406.00
160	BF115T4A ***	1,687.00
165	BF150T4A ***	1,893.00

*** השלם את מתח הפיקוד הרצוי 024V / 048V / 110V / 230V / 400V

מגענים

מגעי עזר למגענים סדרת BF09-BF150

מס' מגעי עזר	מיקום	מגעים	מק"ט	מחיר
1	צידי	1NC	11G42801	36.00
		1NO	11G42810	49.00
2	צידי	2NC	BFX1202	36.00
		1NO+1NC	BFX1211	70.00
		2NO	BFX1220	70.00
2	חזית	2NC	BFX1002	70.00
		1NO+1NC	BFX1011	70.00
		2NO	BFX1020	70.00
4	חזית	4NC	BFX1004	106.00
		1NO+3NC	BFX1013	84.00
		2NO+2NC	BFX1022	84.00
		3NO+1NC	BFX1031	84.00
		4NO	BFX1040	68.00
		1NO+1NC+1EM+1LB	BFX101111	110.00

11G42801

BFX1004

משהה זמן פנאומטי לסדרה BF 1NO+1NC

תיאור	תחום השהיה S	מק"ט	מחיר
השהיה בחיבור	3	11G4853	394.00
	6	11G4856	394.00
	15	11G48515	394.00
	30	11G48530	426.00
	60	11G48560	426.00
	120	11G485120	533.00
השהיה בניתוק	3	11G4863	387.00
	6	11G4866	387.00
	15	11G48615	387.00
	30	11G48630	417.00
	60	11G48660	417.00
	120	11G486120	523.00

11G4853

ממסר נעילה למגען

להרכבה על	מק"ט	מחיר
BF09-BF38	11G222	334.00
BF40-BF94	11G272	334.00
BF95-BF150	BFX642	153.00

11G222

מגענים

חיגור מכני לסדרה BF

להרכבה על	מיקום	מק"ט	מחיר
BF09-BF38	צידי	BFX5000	88.00
2NC+BF09-BF38	צידי	BFX5001	132.00
BF40-BF94	צידי	BFX5300	91.00
2NC+BF40-BF94	צידי	BFX5301	136.00
BF95-BF150	צידי	BFX5400	91.00
2NC+BF95-BF150	צידי	BFX5401	136.00

BFX5000

סלילים למגענים סדרה BF לזרם חילופין AC

עבור מגען	מתח פיקוד	מק"ט	מחיר
BF09-BF25	24VAC	BFX91A024	84.00
	48VAC	BFX91A048	84.00
	110VAC	BFX91A110	84.00
	230VAC	BFX91A230	84.00
	400VAC	BFX91A400	84.00
BF26-BF38	24VAC	BFX92A024	102.00
	48VAC	BFX92A048	102.00
	110VAC	BFX92A110	102.00
	230VAC	BFX92A230	102.00
	400VAC	BFX92A400	102.00
BF40-BF94	24VAC	BFX93A024	181.00
	48VAC	BFX93A048	181.00
	110VAC	BFX93A110	181.00
	230VAC	BFX93A230	181.00
	400VAC	BFX93A400	181.00
BF95-BF150	24VAC	BFX94A024	327.00
	48VAC	BFX94A048	327.00
	110VAC	BFX94A110	327.00
	230VAC	BFX94A230	327.00
	400VAC	BFX94A400	327.00

BFX91A024

BFX92A024

BFX94A024

מגענים

מגענים סדרת BF במתח פיקוד DC ו-AC/DC

מגענים תלת קוטביים - מתח פיקוד DC

BF0901D

מחיר	מק"ט	מגעי עזר	זרם עבודה A		הספק	
			AC1≤40°C	AC3≤55°C	HP	KW
220.00	BF0901D ***	NC	25	9	5.7	4.2
220.00	BF0910D ***	NO				
245.00	BF1201D ***	NC	28	12	7.7	5.7
245.00	BF1210D ***	NO				
298.00	BF1801D ***	NC	32	18	10.2	7.5
298.00	BF1810D ***	NO				
348.00	BF2501D ***	NC	32	25	17.0	12.5
348.00	BF2510D ***	NO				
441.00	BF2600D ***	-	45	26	17.7	13
469.00	BF3200D ***	-	56	32	24.5	18
478.00	BF3800D ***	-	56	38	25.1	18.5

*** השלם את מתח הפיקוד DC הרצוי 012V / 024V / 048V / 060V / 110V / 125V / 220V

מגענים תלת קוטביים - מתח פיקוד AC/DC

BF5000E

מחיר	מק"ט	מגעי עזר	זרם עבודה A		הספק	
			AC1≤40°C	AC3≤55°C	HP	KW
1,054.00	BF4000E ***	-	70	40	25.1	18.5
1,343.00	BF5000E ***	-	90	50	29.9	22
1,715.00	BF6500E ***	-	100	65	40.8	30
1,992.00	BF8000E ***	-	115	80	61.1	45
2,268.00	BF9400E ***	-	115	95	74.7	55
2,518.00	BF9500E ***	-	140	95	74.7	55
2,880.00	BF11500E ***	-	160	115	74.7	55
3,177.00	BF15000E ***	-	165	150	101.9	75

*** השלם את מתח הפיקוד AC/DC הרצוי 024=20-48V 110=60-110V 230=100-250V

מגענים ארבע קוטביים - מתח פיקוד DC

BF09T4D

מחיר	מק"ט	זרם עבודה A (AC1) ≤40°C
478.00	BF09T4D ***	25
651.00	BF18T4D ***	32
801.00	BF26T4D ***	45
1,374.00	BF38T4D ***	56

*** השלם את מתח הפיקוד DC הרצוי 012V / 024V / 048V / 060V / 110V / 125V / 220V

מגענים ארבע קוטביים -מתח פיקוד AC/DC

מחיר	מק"ט	זרם עבודה A (AC1) ≤40°C
2,018.00	BF65T4E ***	100
2,494.00	BF80T4E ***	115
3,266.00	BF95T4E ***	140
4,127.00	BF150T4E ***	165

*** השלם את מתח הפיקוד AC/DC הרצוי 024=20-48V 110=60-110V 230=100-250V

אביזרים למגענים סדרה BF מתח פיקוד AC ו-AC/DC

Combinations: mounting position on BF00A and BF09A...BF150A contactors

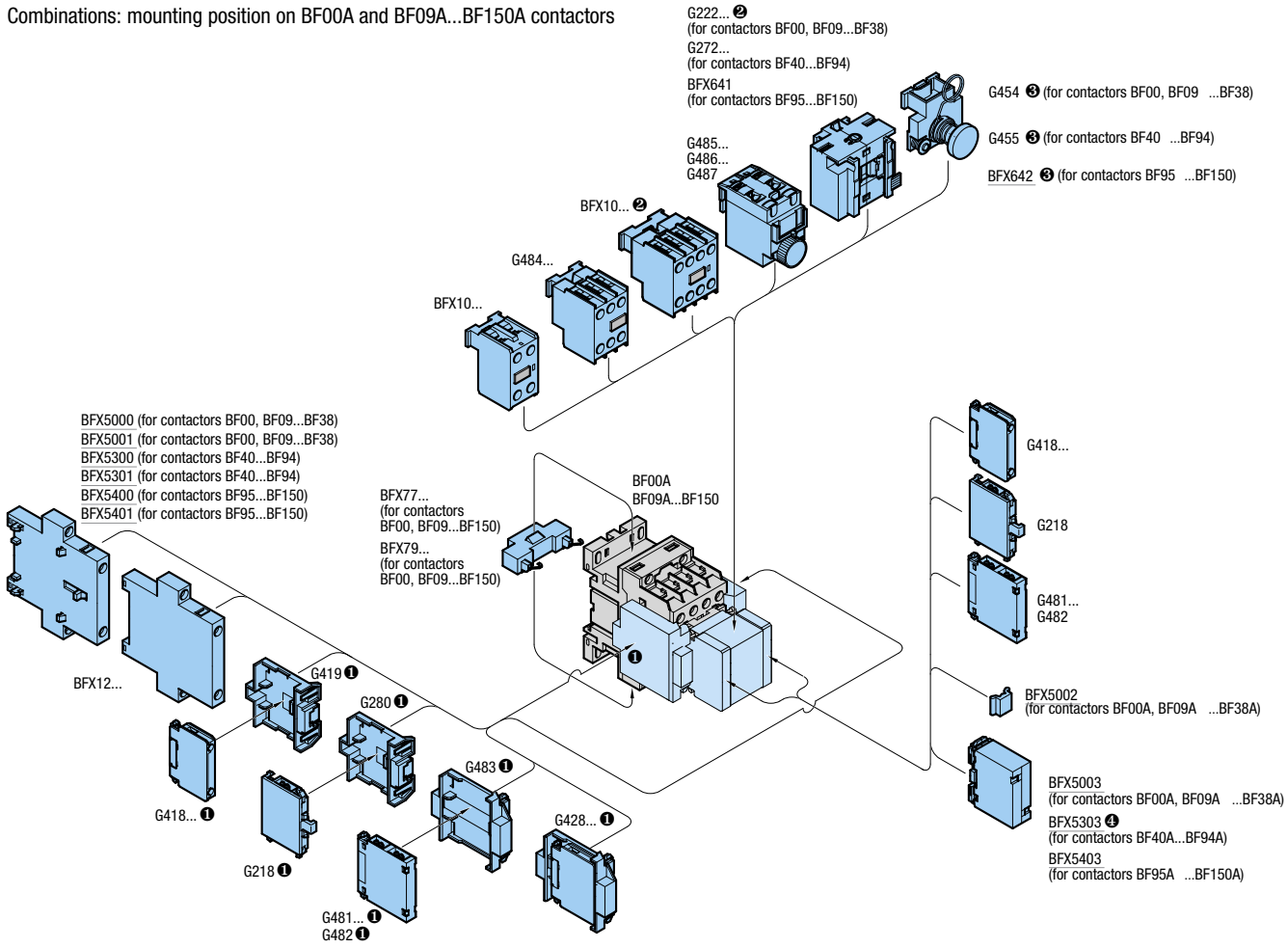

❶ Mounting is not possible if front lateral contacts or mechanical interlock BFX5000 or BFX5001 are mounted. BF00, BF09...38 cannot be fitted with BFX10 with 4 contacts or G222…
❷ Refer to the diagram below for use with G222… on contactors BF00A and BF09A...BF38A and to the table of combinatio
❸ No add-on block can be mounted on front when the manual closing mechanism G454 or G455 is fitted .
❹ BFX5303 cannot be mounted if a contact block BFX10... with 4 contacts (BFX1004, BFX1013, BFX1022, BFX1031, BFX1040) is installed.

אביזרים למגענים סדרה BF מתח פיקוד AC ו-AC/DC

Combination s: mounting position on BF40A...150A, BF40E...BF150E, contactors with mechanical latch G272 fitted.

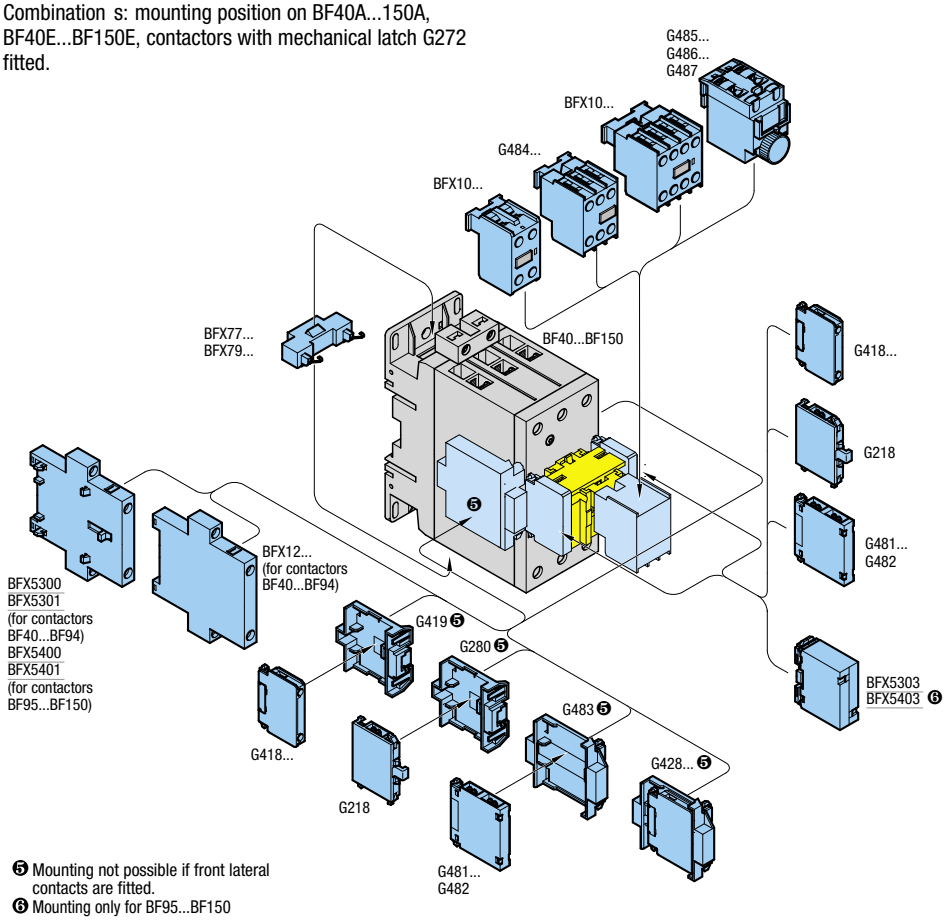

❺ Mounting not possible if front lateral contacts are fitted.
❻ Mounting only for BF95...BF150

Combinations: mounting position on BF00A and BF09A-BF38A contactors with mechanical latch G222 fitted.

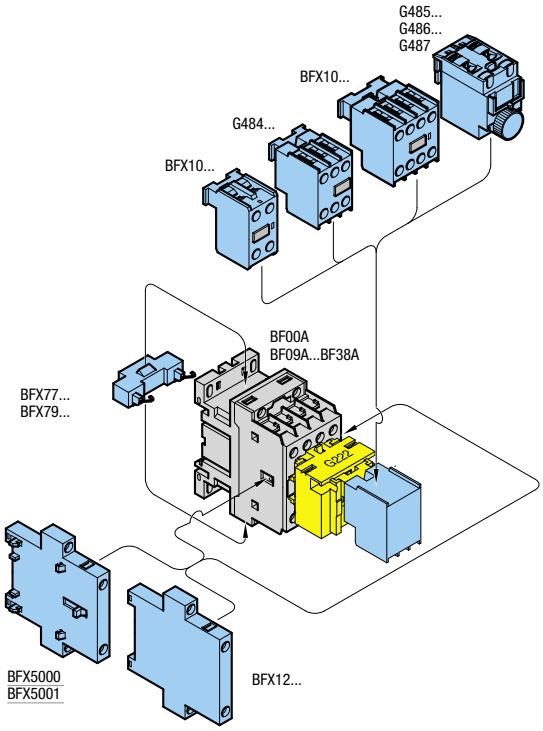

אביזרים למגענים סדרה BF מתח פיקוד DC

Combinations: mounting position on BF00 and BF09-BF38, D and L versions

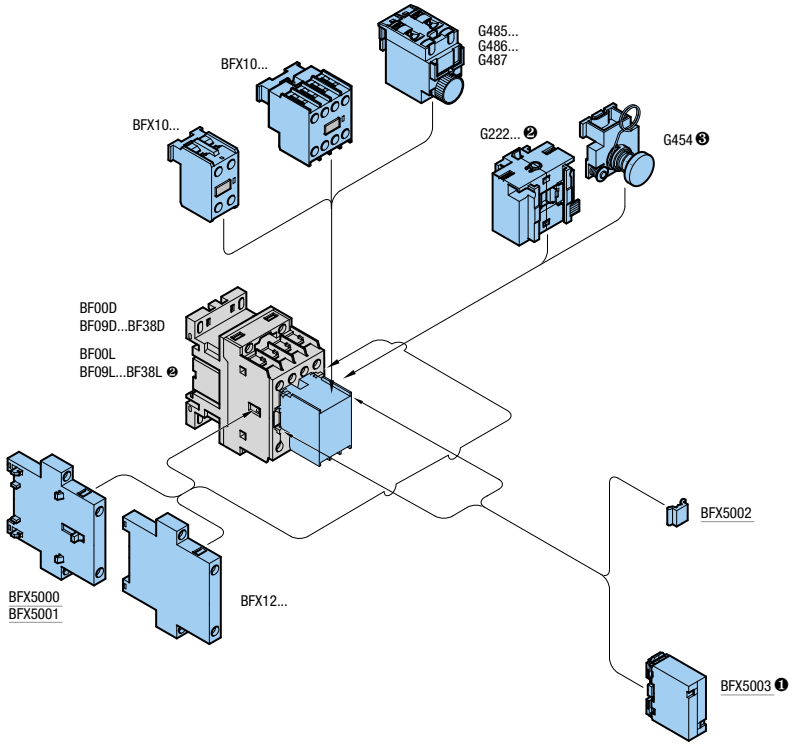

❶ Mounting not possible when the G222 mechanical latch is fitted.
❷ The G222 mechanical latch cannot be fitted on BF26L - BF38L four-pole types.
❸ No add-on block can be mounted on front when the G454 manual closing mechanism is fitted.

Combinations

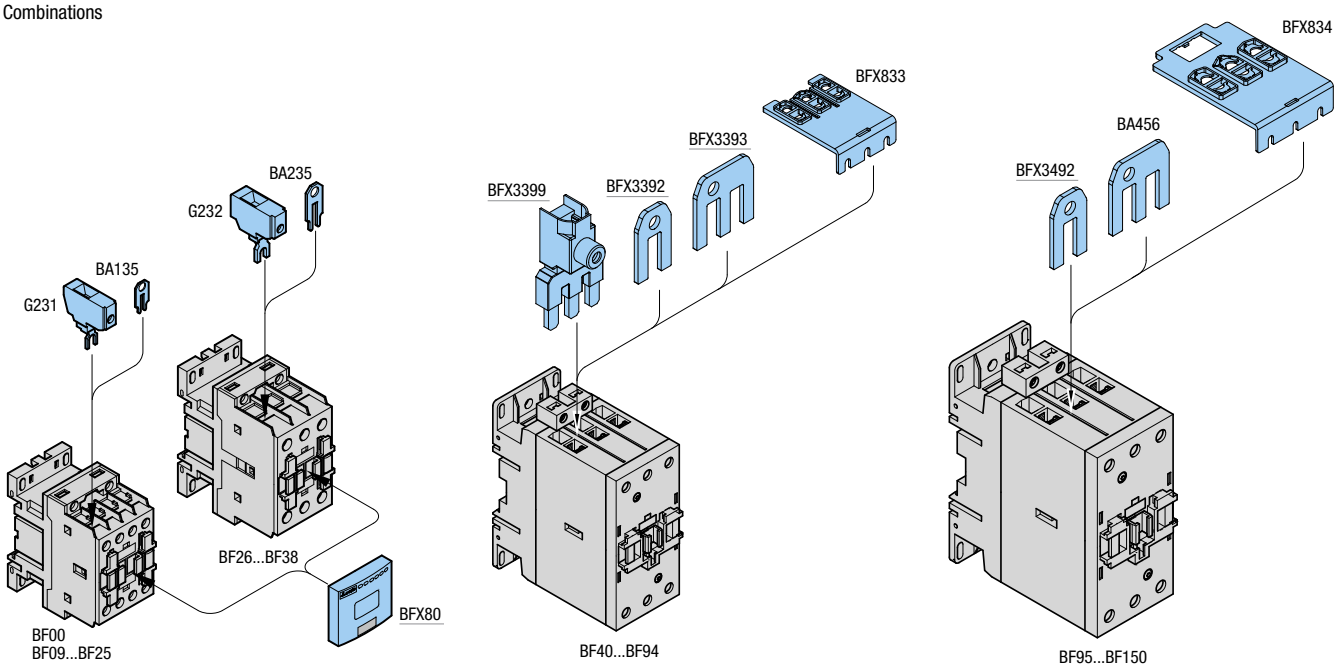

מגענים

מגענים תעשייתיים סדרה B

מגענים תלת קוטביים - מתח פיקוד AC/DC

מחיר	מק"ט	זרם עבודה A		הספק	
		AC1≤40°C	AC3≤55°C	HP	KW
3,130.00	11B11500 ***	160	110	82.9	61
4,155.00	11B14000 ***	250	150	108.7	80
4,686.00	11B18000 ***	275	185	135.9	100
6,744.00	11B25000 ***	350	265	190.2	140
9,494.00	11B31000 ***	450	320	231.0	170
11,779.00	11B40000 ***	550	420	305.7	225
14,437.00	11B50000 ***	700	520	394.0	290
26,652.00	11B63000 ***	800	630	482.3	355

*** השלם את מתח הפיקוד הרצוי AC/DC: 024V / 048V / 060V / 110V / 220V / 380V / 440V

11B11500

מגענים ארבע קוטביים - מתח פיקוד AC/DC

מחיר	מק"ט	זרם עבודה A (AC1) ≤40°C
3,745.00	11B115400 ***	160
4,939.00	11B145400 ***	250
5,560.00	11B180400 ***	275
7,504.00	11B250400 ***	350
11,993.00	11B310400 ***	450
14,847.00	11B400400 ***	550
16,985.00	11B500400 ***	700
29,211.00	11B630400 ***	800
32,763.00	11B6301000400 ***	1000
48,468.00	11B1250424 ***	1250
70,671.00	11B1600424 ***	1600

*** השלם את מתח הפיקוד הרצוי AC/DC: 024V / 048V / 060V / 110V / 220V / 380V / 440V

11B115400

אביזרים לסדרה B

מחיר	מק"ט	מגעים	תיאור
252.00	11G350	2NO+1NC	מגעי עזר צידי
206.00	11G354	1NO+1NC	מגעי עזר צידי
139.00	11G358	-	מתאם למגעי עזר
130.00	11G355	-	חיגור מכני - מגענים אחד לצד השני
392.00	11G3564	-	חיגור מכני - מגענים אחד מעל השני
57.00	11G360	לקוטב אחד בלבד	כיסוי למגען B115
69.00	11G361	לקוטב אחד בלבד	כיסוי למגען B145-180
133.00	11G363	לקוטב אחד בלבד	כיסוי למגען B310-B400
590.00	11G527	לשלושה קטבים	כיסוי למגעים B500
601.00	11G529	לשלושה קטבים	כיסוי למגעים B630
671.00	11G528	לארבעה קטבים	כיסוי למגעים B5004
674.00	11G530	לארבעה קטבים	כיסוי למגעים B6304
2,670.00	11G495	-	נעילה מכנית B250-B630
22.00	11G370	-	מתאם לחיבור לפין יחיד במגע עזר
72.00	11G371	-	מתאם לחיבור סליל

11G350

11G370

אביזרים למגענים סדרה B

Combinations: Mounting position on B115-B630 contactors

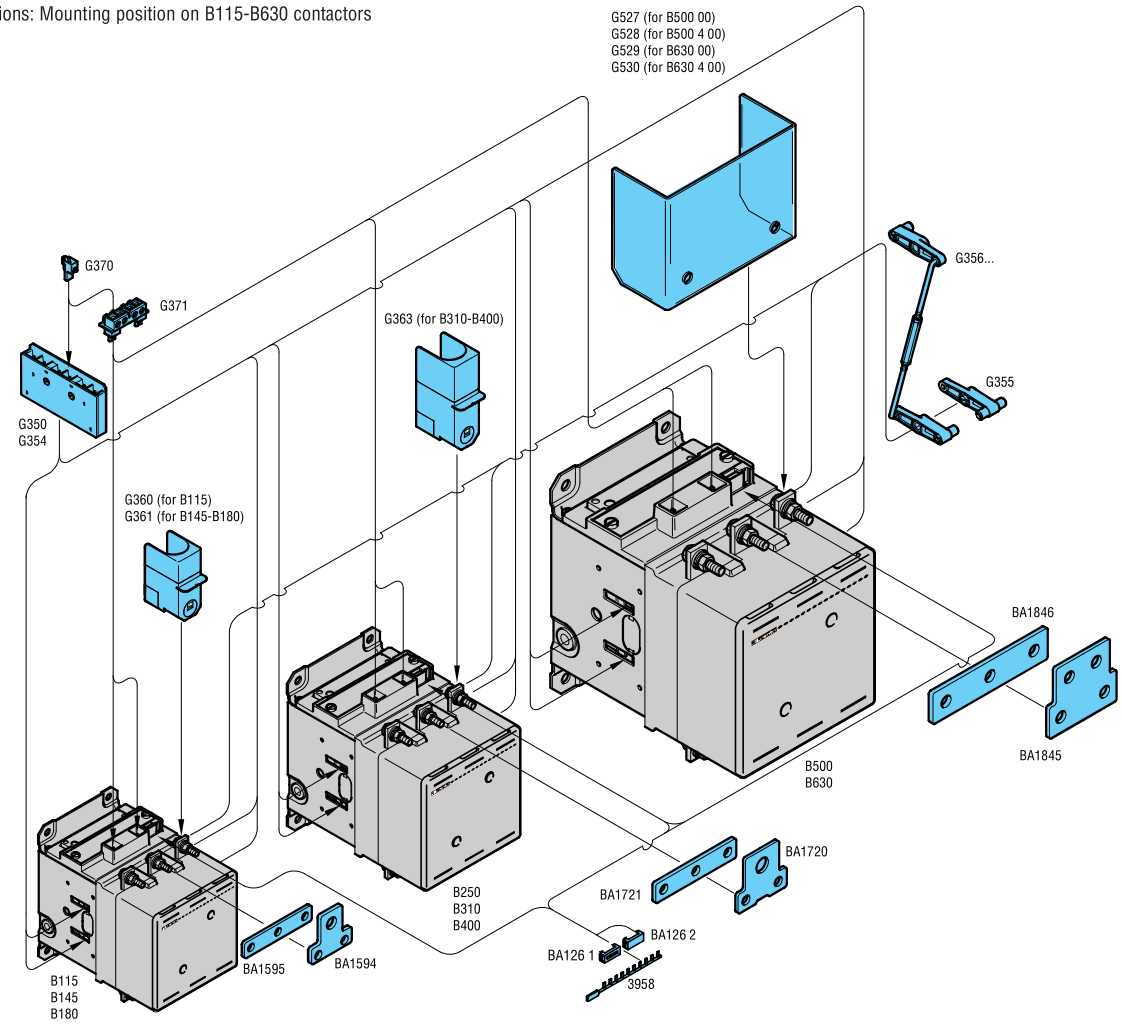

The add-on auxiliary contact blocks G350 and G354 can be applied to contactors B115-B630 1000 only up to a maximum of four pieces for each contactor, for a total of 12 contacts.
The contact block G350 provides a 2NO+1NC or 1NO+2NC combination depending on its mounting position; see the drawing below. The G354 block consists of 1NO+1NC.

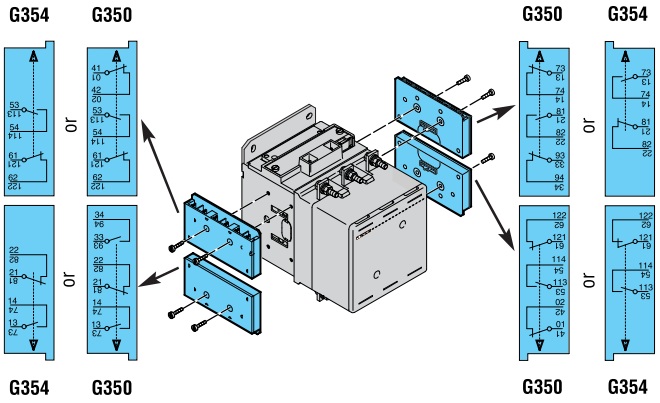

Contact blocks, BFX10 with 2 contacts, G484, G485, G486 and G487 types, can be mounted using the G358 adapter, refer to page 3-18 for exact types and order codes of the blocks.
A maximum of four adapters can be possibly used per contactor and each adapter can hold one BFX10, G484, G485, G486 and G487.

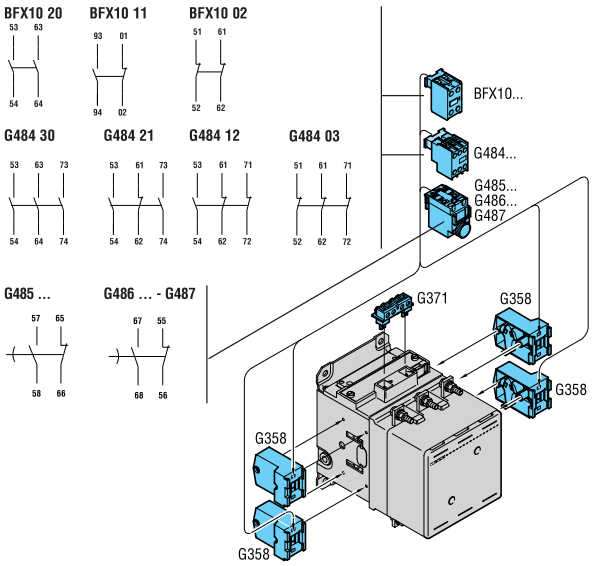

מגענים

מגענים לקבלים לזרם חילופין - AC 400V

KVAR	מגעי עזר	מק"ט	מחיר
7.5	1	BFK0910A ***	218.00
12.5	1	BFK1210A ***	244.00
15	1	BFK1810A ***	289.00
20	-	BFK2600A ***	377.00
25	-	BFK3200A ***	497.00
30	-	BFK3800A ***	570.00
40	-	BFK5000A ***	809.00
45	-	BFK6500A ***	1,029.00
50	-	BFK8000A ***	1,305.00
60	-	BFK9400A ***	1,935.00
75	-	BFK11500A ***	2,672.00
100	-	BFK15000A ***	2,921.00

*** יש להוסיף למקט את מתח הפעלה: AC 50/60Hz 024V / 048V / 110V / 230V / 400V

BFK0910A

מגענים ליישומים פוטו וולטאים

מגען תלת קוטבי מתח פיקוד AC מחובר בטור

זרם ב-1000VDC	זרם ב-600VDC	מק"ט	מחיר
35	75	BFD6500A ***	612.00
60	80	BFD8000A ***	612.00

*** יש להוסיף למקט את מתח הפעלה: AC 50/60Hz 024V / 048V / 110V / 230V / 400V

מגען ארבע קוטבי מתח פיקוד AC ו-AC/DC

זרם ב-1000VDC	זרם ב-600VDC	מק"ט	מחיר
80 ***	100	BFD80T4A ***	2,863.00
80 *	100	BFD80T4E ***	3,336.00
100 *	165	BFD150T4E ***	5,576.00

* (100-250V) 230, (60-110V) 110, (20...48V) AC/DC 024

*** יש להוסיף למקט את מתח הפעלה: AC 50/60Hz 024V / 048V / 110V / 230V / 400V

BFD80T4A

יתרת זרם

למגענים סדרה BF: ריסט ידני או אוטומטי - עם הגנה דיפרנציאלית

להרכבה ישירה למגען	תחום ויסות A	מק"ט	ריסט	מחיר
BF09-BF38	0.1-0.16	RF380016	ידני/אוטו	160.00
	0.16-0.25	RF380025	ידני/אוטו	160.00
	0.25-0.4	RF380040	ידני/אוטו	160.00
	0.4-0.63	RF380063	ידני/אוטו	160.00
	0.63-1	RF380100	ידני/אוטו	160.00
	1-1.6	RF380160	ידני/אוטו	160.00
	1.6-2.5	RF380250	ידני/אוטו	163.00
	2.5-4	RF380400	ידני/אוטו	163.00
	4-6.5	RF380650	ידני/אוטו	163.00
	6.3-10	RF381000	ידני/אוטו	163.00
	9-14	RF381400	ידני/אוטו	163.00
	13-18	RF381800	ידני/אוטו	184.00
	17-23	RF382300	ידני/אוטו	184.00
	20-25	RF382500	ידני/אוטו	184.00
	24-32	RF383200	ידני/אוטו	285.00
	32-38	RF383800	ידני/אוטו	285.00
BF40-BF94	20-33	RF823300	ידני	326.00
	28-42	RF824200	ידני	353.00
	35-50	RF825000	ידני	405.00
	46-65	RF826500	ידני	405.00
	60-82	RF828200	ידני	460.00
	70-95	RF829500	ידני	497.00
BF95-BF150	60-82	RF110082	ידני	772.00
	70-95	RF110095	ידני	844.00
	90-110	RF110110	ידני	945.00

RF380016

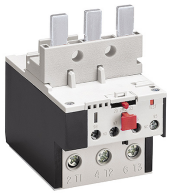
RF824200

RF110082

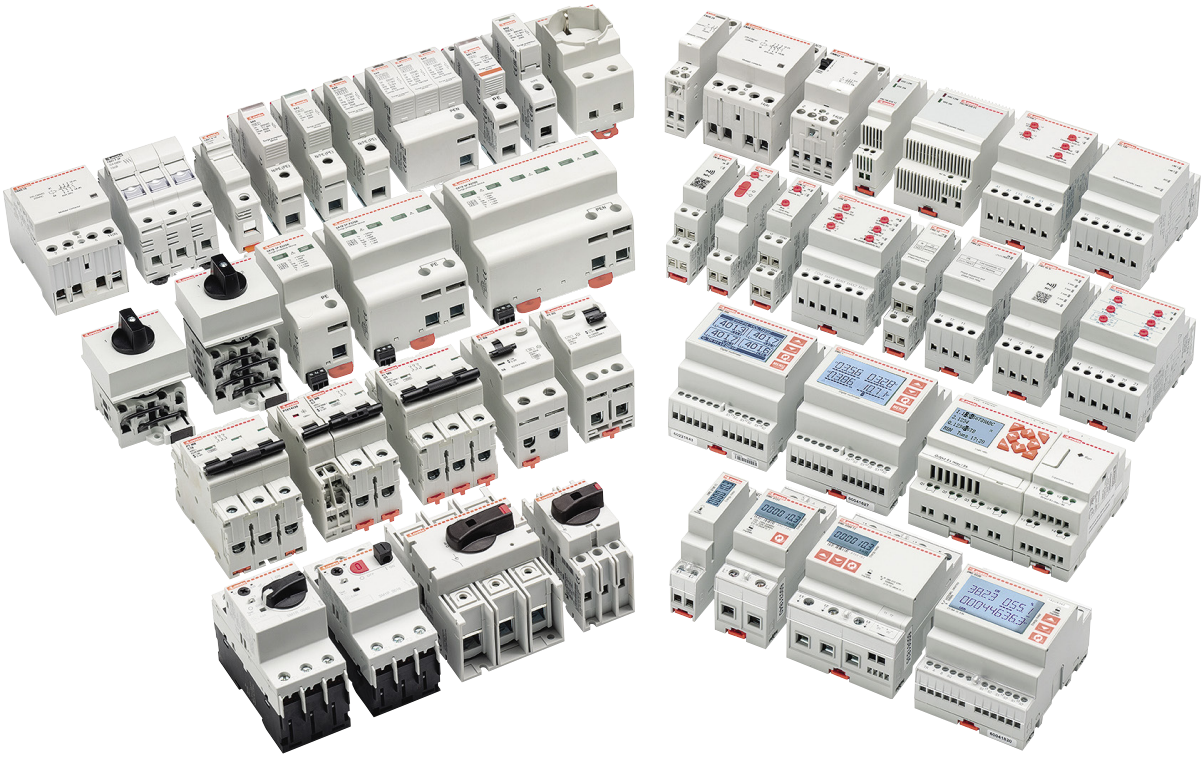

הגנות מנוע טרמו מגנטיות

הגנות מנוע טרמו מגנטיות עבור מנועים תלת פאזיים 400V - הפעלה על ידי לחצנים

SM1P0016

SM1P2300

כושר ניתוק KA	תחום ויסות A	מק"ט	מחיר
100	0.1-0.16	SM1P0016	179.00
100	0.16-0.25	SM1P0025	179.00
100	0.25-0.4	SM1P0040	179.00
100	0.4-0.63	SM1P0063	179.00
100	0.63-1	SM1P0100	179.00
100	1-1.6	SM1P0160	179.00
100	1.6-2.5	SM1P0250	179.00
100	2.5-4	SM1P0400	179.00
100	4-6.5	SM1P0650	179.00
100	6.3-10	SM1P1000	214.00
25	9-14	SM1P1400	214.00
25	13-18	SM1P1800	214.00
15	17-23	SM1P2300	243.00
15	20-25	SM1P2500	243.00
10	24-32	SM1P3200	317.00
10	30-40	SM1P4000	418.00

הגנות מנוע טרמו מגנטיות - עבור מנועים תלת פאזיים 400V - הפעלה על ידי ידית סיבובית

SM1R0016

SM1R2300

כושר ניתוק KA	תחום ויסות A	מק"ט	מחיר
100	0.1-0.16	SM1R0016	197.00
100	0.16-0.25	SM1R0025	197.00
100	0.25-0.4	SM1R0040	197.00
100	0.4-0.63	SM1R0063	197.00
100	0.63-1	SM1R0100	197.00
100	1-1.6	SM1R0160	197.00
100	1.6-2.5	SM1R0250	197.00
100	2.5-4	SM1R0400	197.00
100	4-6.5	SM1R0650	197.00
100	6.3-10	SM1R1000	227.00
100	9-14	SM1R1400	262.00
100	13-18	SM1R1800	262.00
50	17-23	SM1R2300	296.00
50	20-25	SM1R2500	296.00
50	24-32	SM1R3200	387.00
20	30-40	SM1R4000	511.00
50	34-50	SM2R5000	1,229.00
50	45-63	SM2R6300	1,229.00
50	55-75	SM3R7500	1,522.00
50	70-90	SM3R9000	1,601.00
50	80-100	SM3R9900	1,777.00

הגנות מנוע

אביזרים

מגעי עזר עבור SM1 בלבד

תיאור	הרכבה	הרכב המגעים	מק"ט	מחיר
מגעי עזר	חזית	2NO	SM1X1120	42.00
	חזית	1NO+1NC	SM1X1111	42.00
	צידי	2NO	SM1X1220	219.00
	צידי	1NO+1NC	SM1X1211	42.00
	צידי	2NC	SM1X1202	42.00
מגעי תקלה טרמי ומגנטי	צידי	1NO+1NC	SM1X1311	104.00
מגע תקלה מגנטי בלבד	צידי	1NO+1NC	SM1X1311M	104.00

SM1X1120

מגעי עזר עבור SM2 SM3 בלבד

תיאור	הרכבה	הרכב המגעים	מק"ט	מחיר
מגעי עזר	חזית	2NO	SM2X1120	61.00
	חזית	1NO+1NC	SM2X1111	61.00
	חזית	2NC	SM2X1102	61.00
	צידי	2NO	SM2X1220	61.00
	צידי	1NO+1NC	SM2X1211	61.00
	צידי	2NC	SM2X1202	61.00
מגעי תקלה טרמי ומגנטי	צידי	1NO+1NC	SM2X1311	104.00

SM2X1120

סליל הפעלה להגנות מנוע עבור SM1 בלבד

תיאור	מתח AC (V)	מק"ט	מחיר
סליל חוסר מתח	24	SM1X14024	173.00
	110	SM1X14110	173.00
	230	SM1X14230	173.00
	400	SM1X14400	173.00
סליל הפסקה	24	SM1X16024	173.00
	110	SM1X16110	173.00
	230	SM1X16230	173.00
	400	SM1X16400	173.00

SM1X14024

סליל הפעלה להגנות מנוע עבור SM2 SM3 בלבד

תיאור	מתח AC (V)	מק"ט	מחיר
סליל חוסר מתח	230	SM2X14230	173.00
	400	SM2X14400	173.00
	400	SM2X14440	173.00
סליל הפסקה	24	SM2X16024	173.00
	110	SM2X16110	173.00
	230	SM2X16230	173.00
	400	SM2X16400	173.00
	400	SM2X16440	173.00

SM2X14230

אביזרים נוספים

תיאור	הרכבה על מגען	מק"ט	מחיר
חיבור בין הגנת מנוע ומגען	BF09-BF25	SM1X3141R	51.00
חיבור בין הגנת מנוע ומגען	BF26-BF38	SM1X3241R	51.00

SM1X3141R

הגנות מנוע

רכיב הגנה - הגנה מגנטית בלבד - הפעלה ע"י ידית סיבובית

מחיר	מק"ט	זרם עבודה (A)	MAGNETIC TRIP (A)	כושר ניתוק KA
395.00	SM1RM0016	0.16	1.6	100
395.00	SM1RM0025	0.25	3.2	100
395.00	SM1RM0040	0.4	5.2	100
395.00	SM1RM0063	0.63	8.2	100
395.00	SM1RM0100	1	13	100
395.00	SM1RM0160	1.6	21	100
395.00	SM1RM0250	2.5	33	100
395.00	SM1RM0400	4	52	100
395.00	SM1RM0650	6.5	85	100
473.00	SM1RM1000	10	130	100
473.00	SM1RM1400	14	182	100
473.00	SM1RM1800	18	234	100
537.00	SM1RM2300	23	299	50
537.00	SM1RM2500	25	325	50
701.00	SM1RM3200	32	416	50
924.00	SM1RM4000	40	420	20

SM1RM0016

SM1RM2500

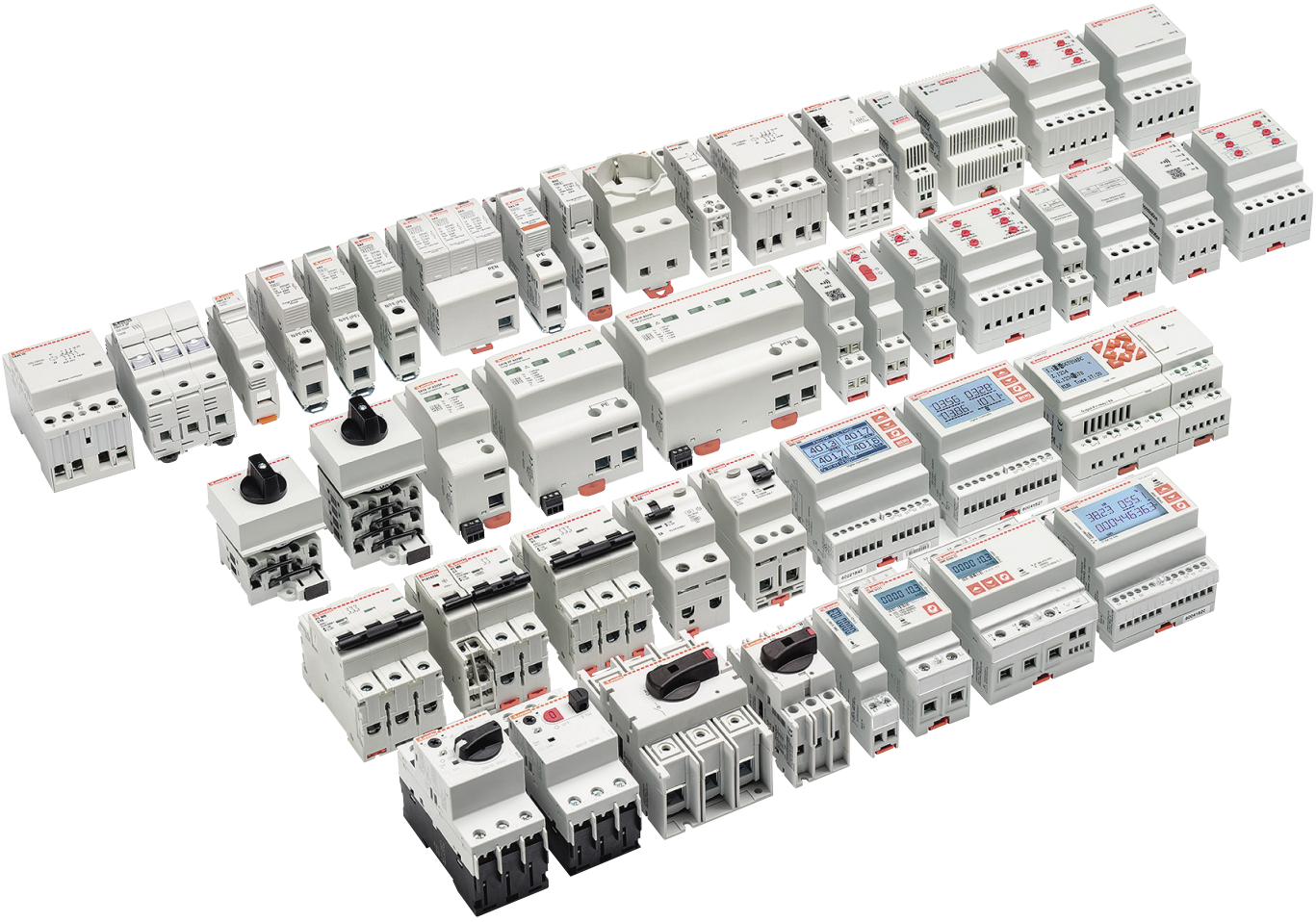

הגנות מנוע - אביזרי עזר

Combinations

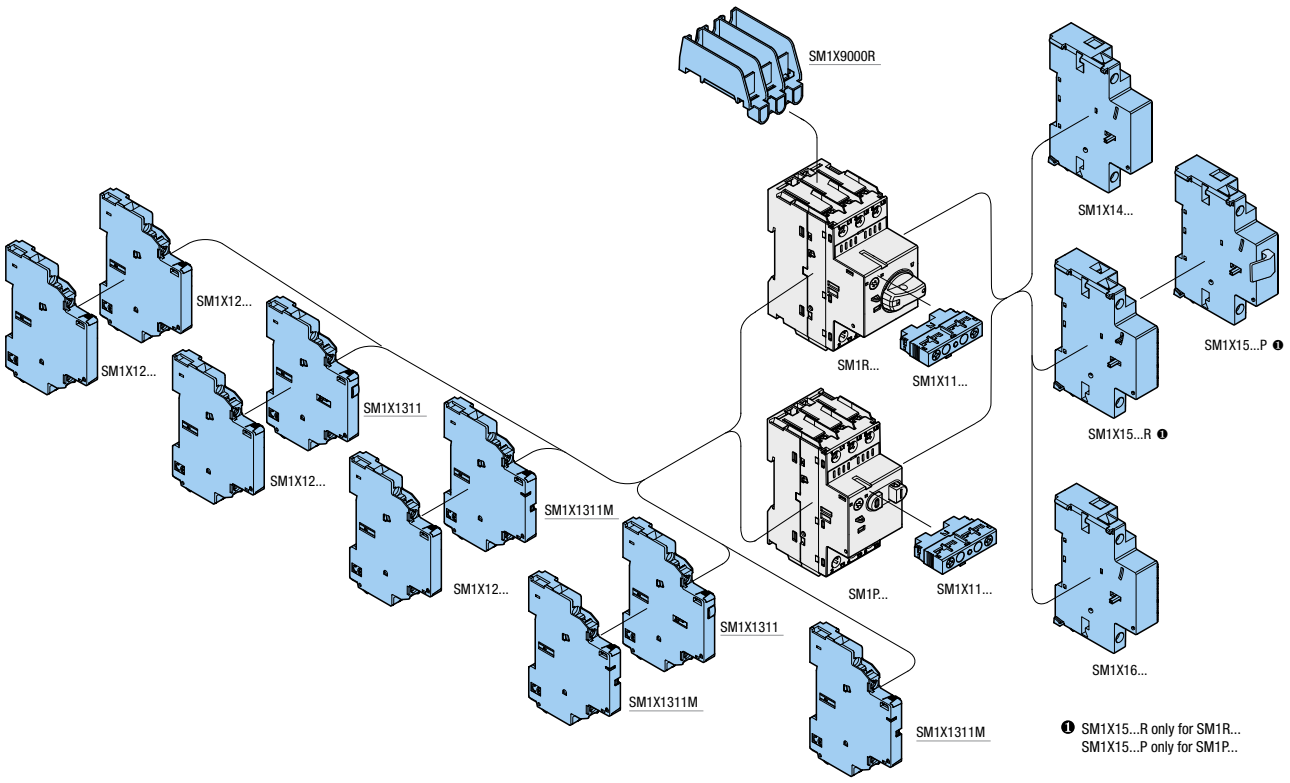

Three-phase connection busbars.

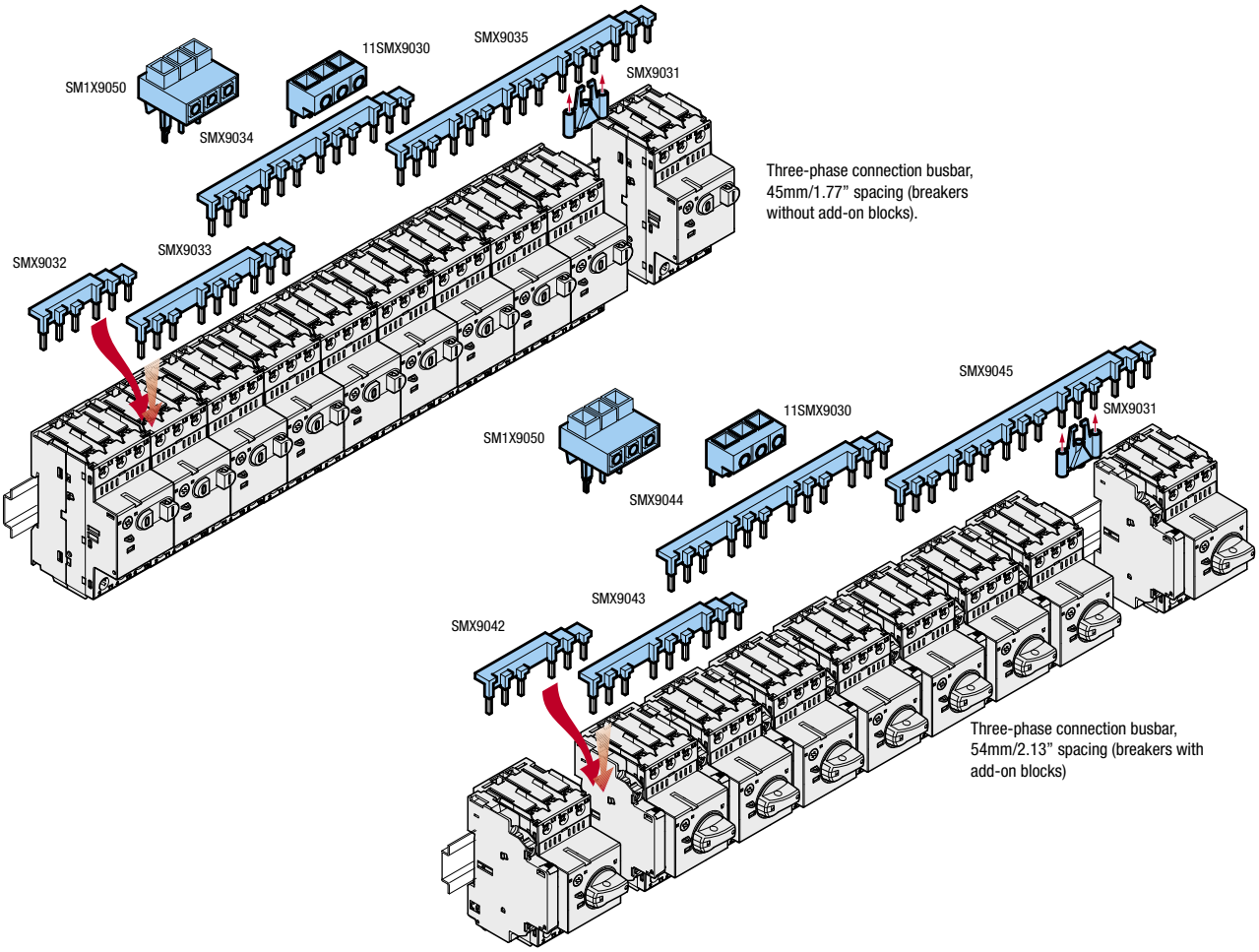

הגנות מנוע - אביזרי עזר

Combinations

Rigid SM1P... breaker - contactor connections.

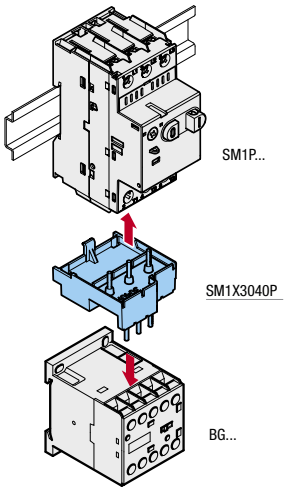

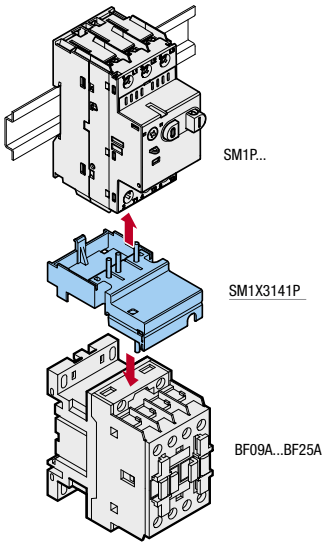

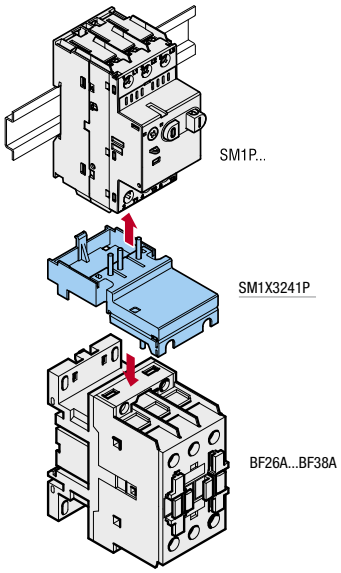

Rigid SM1R... breaker - contactor connections.

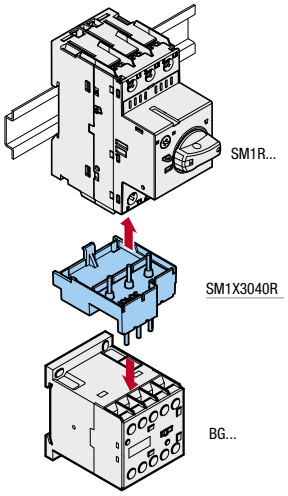

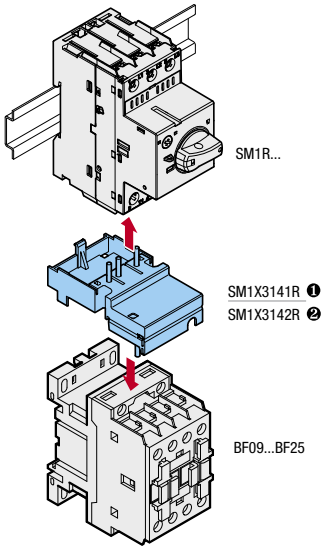

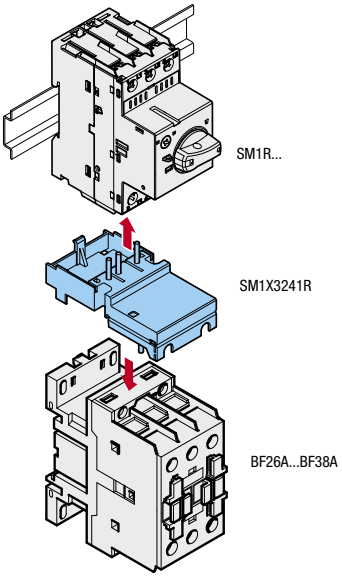

❶ For BF09A...BF25A contactors.
❷ For BF09D...BF25D and BF09L...BF25L contactors.

Padlockable door coupling handle.

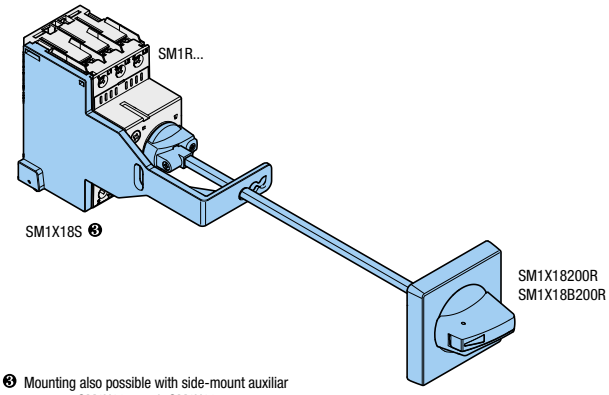

❸ Mounting also possible with side-mount auxiliar contacts SM1X12... and SM1X13...

מנתקים בעומס

סדרה GA

16-160A - עם ידית שחורה

זרם עבודה AC23A (≤415V)	זרם עבודה AC21A (≤690V)	מספר קטבים	מק"ט	מחיר
16	16	3P	GA016A	188.00
25	25	3P	GA025A	217.00
32	32	3P	GA032A	230.00
40	40	3P	GA040A	254.00
63	63	3P	GA063A	336.00
80	80	3P	GA080A	471.00
100	100	3P	GA100A	700.00
125	125	3P	GA125A	796.00
125	160	3P	GA160A	837.00

GA016A

16-160A - עם ידית אדומה צהובה

זרם עבודה AC23A (≤415V)	זרם עבודה AC21A (≤690V)	מספר קטבים	מק"ט	מחיר
16	16	3P	GA016ARY	188.00
25	25	3P	GA025ARY	217.00
32	32	3P	GA032ARY	230.00
40	40	3P	GA040ARY	254.00
63	63	3P	GA063ARY	336.00
80	80	3P	GA080ARY	471.00
100	100	3P	GA100ARY	700.00
125	125	3P	GA125ARY	796.00
125	160	3P	GA160ARY	837.00

GA016ARY

קוטב רביעי לסדרת GA

זרם עבודה AC23A (≤415V)	זרם עבודה AC21A (≤690V)	מק"ט	מחיר
40	40	GAX42040A	76.00
63	63	GAX42063A	117.00
80	80	GAX42080A	153.00
100	100	GAX42100A	189.00
125	125	GAX42125A	225.00
125	160	GAX42160A	237.00

GAX42040A

16-160A - להתקנה על דלת

זרם עבודה AC23A (≤415V)	זרם עבודה AC21A (≤690V)	מספר קטבים	מק"ט	מחיר
16	16	3P	GA016C	188.00
25	25	3P	GA025C	217.00
32	32	3P	GA032C	230.00
40	40	3P	GA040C	254.00
63	63	3P	GA063C	336.00
80	80	3P	GA080C	471.00
100	100	3P	GA100C	700.00
125	125	3P	GA125C	796.00
125	160	3P	GA160C	837.00

GA016C

מנתקים בעומס

סדרה GA

קוטב רביעי לסדרת GA - להתקנה על דלת

GAX42040C

זרם עבודה AC23A (≤415V)	זרם עבודה AC21A (≤690V)	מק"ט	מחיר
40	40	GAX42040C	76.00
63	63	GAX42063C	117.00
80	80	GAX42080C	153.00
100	100	GAX42100C	189.00
125	125	GAX42125C	225.00
125	160	GAX42160C	237.00

אביזרים לסדרה GA

מוט מאריך

GAX7090

תיאור	אורך מ"מ	מק"ט	מחיר
מוט מאריך לידית עגולה	90	GAX7090	28.00
	150	GAX7150	31.00
	200	GAX7200	35.00
	300	GAX7300	49.00
מוט מאריך לידית ארוכה	150	GAX7150AN	62.00
	200	GAX7200AN	66.00
	300	GAX7300AN	76.00

ידיות להתקנה על דלת

GAX61

תיאור	מק"ט	מחיר
ידית אדומה צהובה עגולה עם אפשרות נעילה	GAX61	67.00
ידית אדומה צהובה ארוכה עם אפשרות נעילה	GAX66N	211.00
ידית עגולה שחורה עם אפשרות נעילה	GAX61B	67.00

זוג כיסויי מגעים למנתק בעומס/מפסק מחליף

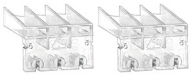
GAX83

תיאור	גודל הכיסוי	מק"ט	מחיר
זוג כיסויים למנתק 16-40A	3P	GAX83	37.00
זוג כיסויים לקוטב רביעי 16-40A	1P	GAX81	22.00
זוג כיסויים למנתק 63-125A	3P	GAX84	36.00
זוג כיסויים לקוטב רביעי 63-125A	1P	GAX82	60.00
שלוש יחידות למנתק 160-315A	1P	GLX800	188.00
ארבע יחידות למנתק 160-315A	1P	GLX801	250.00
שלוש יחידות למנתק 320-630A	1P	GLX802	266.00
ארבע יחידות למנתק 320-630A	1P	GLX803	355.00

חיגור מכני 1-0-2 למנתק בעומס סדרה GA

GAX5000

תיאור	עבור מנתק	מק"ט	מחיר
חיגור מכני 1-0-2 למנתק בעומס סדרה GA	16-40A	GAX5000	282.00
	63-160A	GAX5001	338.00

מנתקים בעומס

סדרה GL

3P 160-630A - ללא ידית

זרם עבודה AC23A (≤415V)	זרם עבודה AC21A (≤690V)	מספר קטבים	מק"ט	מחיר
160	160	3P	GL0160C1	980.00
200	200	3P	GL0200C1	1,274.00
250	250	3P	GL0250C1	1,550.00
250	315	3P	GL0315C1	1,737.00
320	320	3P	GL0320C1	1,912.00
400	400	3P	GL0400C1	2,260.00
500	500	3P	GL0500C1	2,659.00
630	630	3P	GL0630C1	3,189.00

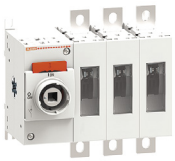
GL0160C1

קוטב רביעי לסדרת GL

תיאור	זרם עבודה AC23A (≤415V)	זרם עבודה AC21A (≤690V)	מק"ט	מחיר
למנתק 160-315	250	315	GLX420315	348.00
למנתק 320	320	320	GLX420320	557.00
למנתק 400	400	400	GLX420400	658.00
למנתק 500	500	500	GLX420500	774.00
למנתק 630	630	630	GLX420630	928.00

GLX420315

אביזרים לסדרה GL

ידיות למנתקים בעומס

תיאור	עבור מנתק	מק"ט	מחיר
ידית אדומה/צהובה להרכבה ישירה	160-315A	GLX61D	170.00
ידית אדומה/צהובה להרכבה ישירה	320-630A	GLX62D	195.00
ידית שחורה להרכבה ישירה	160-315A	GLX61DB	170.00
ידית שחורה להרכבה ישירה	320-630A	GLX62DB	195.00
ידית אדומה/צהובה ארוכה להרכבה על הדלת	160-315A	GLX61	223.00
ידית אדומה/צהובה ארוכה להרכבה על הדלת	320-630A	GLX62	296.00
ידית שחורה ארוכה להרכבה על הדלת	160-315A	GLX61B	223.00
ידית שחורה ארוכה להרכבה על הדלת	320-630A	GLX62B	296.00

GLX61DB

מגע עזר למנתק בעומס לסדרה GA/GL

עבור מנתק	סוג מגע	מק"ט	מחיר
25-160A	1NO+1NC	GAX1011A	126.00
	1EB (NO)	GAX1110EA	94.00
160-630A	1NC	GLX1001	78.00
	1EB (NO)	GLX1010EA	78.00

GAX1011A

מנתקים בעומס

מנתקים מחליפים בעומס 1-0-2 עד 25-160A

סדרה GA כולל ידית שחורה להפעלה ישירה

GA025ET8

זרם עבודה AC23A (≤415V)	זרם עבודה AC21A (≤690V)	מספר קטבים	מק"ט	מחיר
25	25	4P	GA025ET8	915.00
40	40	4P	GA040ET8	990.00
45	63	4P	GA063SAET8	1,095.00
80	80	4P	GA080ET8	1,634.00
125	125	4P	GA0125ET8	2,429.00
125	160	4P	GA0160ET8	2,535.00

מנתקים מחליפים בעומס 1-0-2 עד 160-630A

סדרה GL 4P - לא כולל ידית

GLC0160T4C1

זרם עבודה AC33A (≤415V)	זרם עבודה AC21A (≤690V)	מספר קטבים	מק"ט	מחיר
160	160	4P	GLC0160T4C1	3,812.00
200	200	4P	GLC0200T4C1	4,435.00
250	250	4P	GLC0250T4C1	5,237.00
250	315	4P	GLC0315T4C1	5,949.00
320	320	4P	GLC0320T4C1	6,890.00
400	400	4P	GLC0400T4C1	8,135.00
500	500	4P	GLC0500T4C1	9,608.00
630	630	4P	GLC0630T4C1	11,561.00

ידיות למפסקים מחליפים 160-630A

GLX61DB

תיאור	מק"ט	מחיר
ידית ישירה שחורה 160-315A	GLX61DB	170.00
ידית ישירה שחורה 320-630A	GLX62DB	195.00
* ידית שחורה לדלת 320-630A	GLX61CB	268.00
* ידית שחורה לדלת 160-315A	GLX62CB	355.00

*הידית ללא מאריך

מגעי עזר למפסק מחליף

GLX1001

עבור מפסק מחליף	סוג מגע	מק"ט	מחיר
25-160A	1NO+1NC	GAX1011A	126.00
	1EB (NO)	GAX1110EA	94.00
160-630A	1NC	GLX1001	78.00
	1EB (NO)	GLX1010EA	78.00

מוט מאריך

GLX7150S10

אורך מ"מ	מק"ט	מחיר
150	GLX7150S10	65.00
200	GLX7200S10	69.00
300	GLX7300S10	79.00
400	GLX7400S10	108.00

טבעת ליישור מוט מאריך

GLX00

תיאור	מק"ט	מחיר
טבעת ליישור מוט מאריך	GLX00	4.00

מנתקים בעומס

כיסויי מגעים למנתק בעומס/מפסק מחליף

GAX83

GLX801

תיאור	גודל הכיסוי	מק"ט	מחיר
זוג כיסויים למנתק 16-40A	3P	GAX83	37.00
זוג כיסויים לקוטב רביעי 16-40A	1P	GAX81	22.00
זוג כיסויים למנתק 63-125A	3P	GAX84	60.00
זוג כיסויים לקוטב רביעי 63-125A	1P	GAX82	36.00
שלוש יחידות למנתק 160-315A	1P	GLX800	188.00
ארבע יחידות למנתק 160-315A	1P	GLX801	250.00
שלוש יחידות למנתק 320-630A	1P	GLX802	266.00
ארבע יחידות למנתק 320-630A	1P	GLX803	355.00

מחיצות למנתקים בעומס ומפסקים מחליפים

GLX902

תאור	עבור מנתק	מק"ט	מחיר
סט 6 יחידות	160-315A	GLX900	268.00
סט 8 יחידות	160-315A	GLX901	357.00
סט 6 יחידות	320-630A	GLX902	418.00
סט 8 יחידות	320-630A	GLX903	557.00

מנתקים ליישומים פוטו וולטאיים - ידית שחורה

GD025AT2

מק"ט	800V	1000V	1200V	1500V	מחיר
	זרם (A)	זרם (A)	זרם (A)	זרם (A)	
GD025AT2	25	16	-	-	621.00
GD025AT3	25	25	-	-	843.00
GD032AT3	32	32	-	-	1,133.00
GD032AT4	32	32	25	20	1,392.00
GD040AT3	40	32	-	-	1,308.00
GD040AT4	40	40	32	25	1,578.00

זרם עבודה ב-DC21B

מפסקי פקט בקופסא

בקופסת פלסטיק 3P IP65 16-160A צהוב אדום - ידית עם אפשרות נעילה

זרם עבודה AC23B (≤400V)	זרם עבודה AC21A (≤690V)	מק"ט	מחיר
16	16	GAZ016	395.00
25	25	GAZ025	424.00
32	32	GAZ032	437.00
40	40	GAZ040	461.00
45	63	GAZ063C	699.00
63	80	GAZ080C	834.00
80	100	GAZ100C	1,063.00
100	125	GAZ125	1,344.00
125	160	GAZ160	1,388.00

GAZ016

בקופסת פלסטיק 4P IP65 16-160A צהוב אדום - ידית עם אפשרות נעילה

זרם עבודה AC23B (≤400V)	זרם עבודה AC21A (≤690V)	מק"ט	מחיר
16	16	GAZ016T4	469.00
32	32	GAZ032T4	512.00
40	40	GAZ040T4	536.00
45	63	GAZ063CT4	815.00
63	100	GAZ100CT4	1,251.00
80	125	GAZ125T4	1,568.00
100	160	GAZ160T4	1,620.00

GAZ016T4

בקופסת מתכת 3P IP65 16-160A צהוב אדום - ידית עם אפשרות נעילה

זרם עבודה AC23B (≤400V)	זרם עבודה AC21A (≤690V)	מק"ט	מחיר
16	16	GAZM016	1,150.00
25	25	GAZM025	1,238.00
32	32	GAZM032	1,274.00
40	40	GAZM040	1,345.00
63	63	GAZM063	2,040.00
80	80	GAZM080	2,432.00
100	100	GAZM100	3,109.00
125	125	GAZM125	3,928.00
125	160	GAZM160	4,062.00

GAZM016

בקופסת מתכת 4P IP65 16-160A צהוב אדום - ידית עם אפשרות נעילה

זרם עבודה AC23B (≤400V)	זרם עבודה AC21A (≤690V)	מק"ט	מחיר
16	16	GAZM016T4	1,372.00
32	32	GAZM032T4	1,497.00
40	40	GAZM040T4	1,559.00
63	63	GAZM063T4	2,378.00
100	100	GAZM100T4	3,652.00
125	125	GAZM125T4	4,567.00
125	160	GAZM160T4	4,738.00

GAZM016T4

בקופסת נרוסטה 3P IP65 16-160A צהוב אדום - ידית עם אפשרות נעילה

זרם עבודה AC23B (≤400V)	זרם עבודה AC21A (≤690V)	מק"ט	מחיר
16	16	GAZS016	2,387.00
25	25	GAZS025	2,572.00
32	32	GAZS032	2,646.00
40	40	GAZS040	2,795.00
63	63	GAZS063	4,238.00
100	100	GAZS100	6,456.00

GAZS016

בוררי פיקוד CAM SWITCH

סדרה 7GN

7GN1252U

7GN1266U

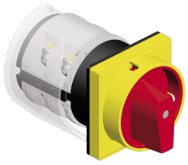
GN25

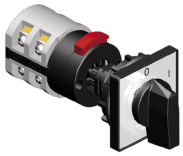
GN 47_M

GN 51

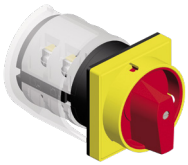
GN 65

תיאור	מס' קטבים	זרם Ith (A)	מק"ט	מחיר
0-1	1	16	7GN1290U	61.00
		20	7GN2090U	73.00
		25	7GN2590U	95.00
		32	7GN3290U	187.00
		40	7GN7090U	251.00
0-1	2	16	7GN1291U	66.00
		20	7GN2091U	79.00
		25	7GN2591U	109.00
		32	7GN3291U	130.00
		40	7GN4091U	178.00
0-1	3	16	7GN1210U	79.00
		20	7GN2010U	91.00
		25	7GN2510U	127.00
		32	7GN3210U	156.00
		40	7GN4010U	259.00
		63	7GN6310U	438.00
		125	7GN12510U	1,067.00
0-1	4	16	7GN1292U	88.00
		20	7GN2092U	105.00
		25	7GN2592U	149.00
		32	7GN3292U	186.00
		40	7GN4092U	259.00
		63	7GN6392U	509.00
1-0-2	1	16	7GN1251U	85.00
		20	7GN2051U	102.00
		25	7GN2551U	141.00
		32	7GN3251U	169.00
		40	7GN4051U	230.00
1-0-2	2	16	7GN1252U	114.00
		20	7GN2052U	136.00
		25	7GN2552U	193.00
		32	7GN3252U	241.00
		40	7GN4052U	336.00
1-0-2	3	16	7GN1253U	122.00
		20	7GN2053U	146.00
		25	7GN2553U	211.00
		32	7GN3253U	268.00
		40	7GN4053U	379.00
		63	7GN6353U	679.00
		125	7GN12553U	1,685.00
1-0-2	4	25	7GN2575U	230.00
		32	7GN3275U	297.00
		40	7GN4075U	422.00
		63	7GN6375U	848.00
		125	7GN12575U	2,867.00

בוררי פיקוד CAM SWITCH

המשך - סדרה 7GN

GN 88

GN 98

GN25 S 1

תיאור	מס' קטבים	זרם Ith (A)	מק"ט	מחיר
1-0-2 להפיכת כיוון סיבוב מנוע	3	20	7GN2011U	150.00
		25	7GN2511U	215.00
1-2-3	1	16	7GN1282U	98.00
1-2-3-4		16	7GN1283U	109.00
1-2-3-4-5		16	7GN1284U	125.00
1-2-3	2	16	7GN1286U	136.00
1-2-3-4		16	7GN1287U	163.00
1-2-3-4-5	3	16	7GN1293U	179.00
0-1-2	1	16	7GN12107U	85.00
0-1-2-3		16	7GN12108U	102.00
0-1-2-3-4		16	7GN12109U	114.00
0-1-2	2	16	7GN12123U	114.00
0-1-2-3		16	7GN12124U	142.00
0-1-2	3	16	7GN12135U	142.00
0-1-2-3		16	7GN12136U	187.00
בורר לוולטמטר	7 מצבים	16	7GN1266U	142.00

זוג כיסויים מפני מגע מקרי לפקט סדרה 7GN

7A1691

תיאור	מק"ט	מחיר
לפקט 7GN12-7GN20	7A1694	22.00
לפקט 7GN25	7A1695	22.00
לפקט 7GN32-7GN40	7A1691	22.00
לפקט 7GN63	7A1692	22.00
לפקט 7GN125	7A1693	22.00

ציוד קוטר 22 מ"מ מפלסטיק IP66, IP67, IP69K

ראש לחצן מפלסטיק קפיצי - יחידות נפרדות להרכבה ע"י הלקוח

תיאור	צבע	מק"ט	מחיר
ראש לחצן עגול שטוח	שחור	LPCB102	20.00
	ירוק	LPCB103	20.00
	אדום	LPCB104	20.00
	צהוב	LPCB105	20.00
	כחול	LPCB106	20.00
	לבן	LPCB108	20.00
ראש לחצן עגול בולט	שחור	LPCB202	33.00
	ירוק	LPCB203	33.00
	אדום	LPCB204	33.00
	צהוב	LPCB205	33.00
	כחול	LPCB206	33.00
	לבן	LPCB208	33.00
ראש לחצן עגול שקוע	שחור	LPCB302	59.00
	ירוק	LPCB303	59.00
	אדום	LPCB304	59.00
	צהוב	LPCB305	59.00
	כחול	LPCB306	59.00
	לבן	LPCB308	59.00

LPCB103

LPCB204

LPCB308

ראש למנורה מפלסטיק - יחידות נפרדות הרכבה ע"י הלקוח

צבע	מק"ט	מחיר
ירוק	LPL3	28.00
אדום	LPL4	28.00
צהוב	LPL5	28.00
כחול	LPL6	28.00
שקוף	LPL7	28.00

LPL3

ראש לחצן קפיצי כפול שטוח מפלסטיק

תאור	סימול	מק"ט	מחיר
ירוק/אדום	ללא	LPCB7113	51.00
ירוק/אדום	1-0	LPCB7123	62.00
שחור/שחור	חץ למעלה/חץ למטה	LPCB7191	65.00

LPCB7113

ראש לחצן קפיצי כפול שטוח מפלסטיק - עם אפשרות חיבור נורת סימון

תאור	סימול	מק"ט	מחיר
ירוק/אדום	ללא	LPCBL7113	88.00
ירוק/אדום	1-0	LPCBL7123	113.00
שחור/שחור	חץ למעלה/חץ למטה	LPCBL7191	119.00

LPCB7191

ציוד קוטר 22 מ"מ מפלסטיק IP66, IP67, IP69K

ראש לחצני פטריה מפלסטיק - יחידות נפרדות להרכבה ע"י הלקוח

תיאור	קוטר	צבע	מק"ט	מחיר
קפיצי	40	שחור	LPCB6142	57.00
		ירוק	LPCB6143	57.00
		אדום	LPCB6144	57.00
		צהוב	LPCB6145	57.00
		כחול	LPCB6146	57.00
קפיצי	60	שחור	LPCB6162	81.00
		ירוק	LPCB6163	81.00
		אדום	LPCB6164	81.00
		צהוב	LPCB6165	81.00
		כחול	LPCB6166	81.00
ננעל שחרור במשיכה	40	שחור	LPCB6742	98.00
		אדום	LPCB6744	110.00
ננעל שחרור בסיבוב	40	שחור	LPCB6342 - עצירה	98.00
	30	אדום	LPCB6634 - חירום	115.00
ננעל שחרור ע"י מפתח	40	שחור - לעצירה	LPCB6842	133.00
		אדום - לחירום	LPCB6844	219.00

LPCB6144

LPCB6744

LPCB6844

ראש בורר מפלסטיק - יחידות נפרדות להרכבה ע"י הלקוח

תיאור	סוג	מק"ט	מחיר
ידית שחורה 2 מצבים	קבועים	LPCS120	38.00
	קפיצי חוזר לשמאל	LPCS121	63.00
ידית שחורה 3 מצבים	קבועים	LPCS130	42.00
	קפיץ חוזר למרכז	LPCS131	70.00
	משמאל קפיצי מימין קבוע	LPCS132	70.00
	מימין קפיצי משמאל קבוע	LPCS133	70.00
בורר עם מפתח 2 מצבים קבועים	מפתח יוצא בשמאל	LPCS320	127.00
	מפתח יוצא בכל מצב	LPCS321	131.00

LPCS120

LPCS130

ראש לחצן מפלסטיק 2 לחיצות - יחידות נפרדות להרכבה ע"י הלקוח

תיאור	צבע	מק"ט	מחיר
ראש לחצן עגול שטוח	שחור	LPCQ102	55.00
	ירוק	LPCQ103	55.00
	אדום	LPCQ104	55.00
	צהוב	LPCQ105	55.00
	כחול	LPCQ106	55.00
	לבן	LPCQ108	55.00
ראש לחצן עגול בולט	שחור	LPCQ202	69.00
	ירוק	LPCQ203	69.00
	אדום	LPCQ204	69.00
	צהוב	LPCQ205	69.00
	כחול	LPCQ206	69.00
	לבן	LPCQ208	69.00

LPCQ102

LPCQ203

ציוד קוטר 22 מ"מ מפלסטיק IP66, IP67, IP69K

מנורות לד מונובלוק

תיאור	צבע	מק"ט	מחיר
12AC/DC	כתום	LPMLA1	29.00
	ירוק	LPMLA3	29.00
	אדום	LPMLA4	29.00
	צהוב	LPMLA5	29.00
	כחול	LPMLA6	29.00
	שקוף	LPMLA7	29.00
24AC/DC	כתום	LPMLB1	29.00
	ירוק	LPMLB3	29.00
	אדום	LPMLB4	29.00
	צהוב	LPMLB5	29.00
	כחול	LPMLB6	29.00
	שקוף	LPMLB7	29.00
230AC	כתום	LPMLM1	29.00
	ירוק	LPMLM3	29.00
	אדום	LPMLM4	29.00
	צהוב	LPMLM5	29.00
	כחול	LPMLM6	29.00
	שקוף	LPMLM7	29.00

LPMLA1

LPMLB3

LPMLM6

מנורה להרכבה על מתאם - עם הגנה ממתח יתר ועמידות בויברציות

צבע	מתח	מק"ט	מחיר
ירוק	12-30AC/DC	LPXLEB3	30.00
אדום		LPXLEB4	30.00
צהוב		LPXLEB5	30.00
כחול		LPXLEB6	30.00
לבן		LPXLEB8	30.00
ירוק	85-140VAC/DC	LPXLEE3	30.00
אדום		LPXLEE4	30.00
צהוב		LPXLEE5	30.00
כחול		LPXLEE6	30.00
לבן		LPXLEE8	30.00
ירוק	185-265VAC/DC	LPXLEM3	34.00
אדום		LPXLEM4	34.00
צהוב		LPXLEM5	34.00
כחול		LPXLEM6	34.00
לבן		LPXLEM8	34.00

LPXLEB3

ציוד קוטר 22 מ"מ מפלסטיק IP66, IP67, IP69K

מנורה להרכבה על קופסת פיקוד - עם הגנה ממתח יתר ועמידות בויברציות

צבע	מתח	מק"ט	מחיר
ירוק	12-30AC/DC	LPXLPBB3	54.00
אדום		LPXLPBB4	54.00
צהוב		LPXLPBB5	54.00
כחול		LPXLPBB6	54.00
לבן		LPXLPBB8	54.00
ירוק	85-140VAC	LPXLPBE3	77.00
אדום		LPXLPBE4	77.00
צהוב		LPXLPBE5	77.00
כחול		LPXLPBE6	77.00
לבן		LPXLPBE8	77.00
ירוק	185-265VAC	LPXLPBM3	77.00
אדום		LPXLPBM4	77.00
צהוב		LPXLPBM5	77.00
כחול		LPXLPBM6	81.00
לבן		LPXLPBM8	81.00

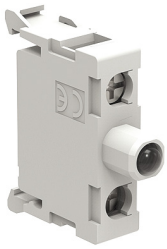
LPXLPBB3

אביזרי הגנה ללחצן קוטר 22 מ"מ

תיאור	מק"ט	מחיר
כיסוי גומי שקוף להרכבה על ראש לחצן ציוד 22 מ"מ	LPXAU137	13.00
כיסוי גומי שקוף ל-2 לחצנים שטוחים עם וללא נורת סימון	LPXAU157	38.00

LPXAU137

פוטנציומטר קוטר 22 מ"מ

תיאור	מק"ט	מחיר
פוטנציומטר 1KOHM	LPCPA001	351.00
פוטנציומטר 2.5KOHM	LPCPA002	351.00
פוטנציומטר 5KOHM	LPCPA005	351.00
פוטנציומטר 10KOHM	LPCPA010	351.00

LPCPA001

מתאם ומגעים - פלסטיק

תיאור	מק"ט	מחיר
מתאם למגעים לפנל	LPXAU120	8.00
מגע NO ללחצן לפנל	LPXC10	13.00
מגע NC ללחצן לפנל	LPXC01	13.00
מגע NO ללחצן לקופסת הפעלה	LPXCB10	26.00
מגע NC ללחצן לקופסת הפעלה	LPXCB01	26.00

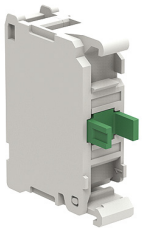
LPXC10

מתאם עם מגע מורכב לפלסטיק

תיאור	הרכב המגעים	מק"ט	מחיר
מתאם עם מגע	NO	LPXE10	40.00
	NC	LPXE01	40.00

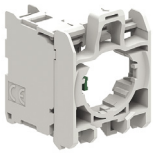
LPXE10

קופסאות חירום מורכבות

תאור	סוג מגע	מק"ט	מחיר
לחצן פטריה ננעל ומשתחרר בסיבוב	1NC	LPZP1B5603	214.00
לחצן פטרייה עם כיתוב חירום - שחרור ע"י מפתח	1NC	LPZP1B5605	340.00

LPZP1B5603

ציוד קוטר 22 מ"מ ממתכת IP66, IP67, IP69K

ראש לחצן מתכתי עגול - יחידות נפרדות להרכבה ע"י הלקוח

תיאור	צבע	מק"ט	מחיר
ראש לחצן שטוח	שחור	LPSB102	34.00
	ירוק	LPSB103	34.00
	אדום	LPSB104	34.00
	צהוב	LPSB105	34.00
	כחול	LPSB106	34.00
	לבן	LPSB108	34.00
ראש לחצן בולט	שחור	LPSB202	43.00
	ירוק	LPSB203	43.00
	אדום	LPSB204	43.00
	צהוב	LPSB205	43.00
	כחול	LPSB206	43.00
	לבן	LPSB208	43.00
ראש לחצן שקוע	שחור	LPSB302	77.00
	ירוק	LPSB303	77.00
	אדום	LPSB304	77.00
	צהוב	LPSB305	77.00
	כחול	LPSB306	77.00
	לבן	LPSB308	77.00
ראש לחצן נתפס - שטוח	שחור	LPSQ102	71.00
	ירוק	LPSQ103	71.00
	אדום	LPSQ104	71.00
	צהוב	LPSQ105	71.00
	כחול	LPSQ106	71.00
	לבן	LPSQ108	71.00

LPSB102

LPSB203

LPSB304

LPSQ105

ראש למנורה ממתכת - יחידות נפרדות הרכבה ע"י הלקוח

צבע	מק"ט	מחיר
ירוק	LPSL3	36.00
אדום	LPSL4	36.00
צהוב	LPSL5	36.00
כחול	LPSL6	36.00
שקוף	LPSL7	36.00

LPSL4

ציוד קוטר 22 מ"מ ממתכת IP66, IP67, IP69K

בורר מתכתי - יחידות נפרדות להרכבה ע"י הלקוח

תיאור	צבע	מק"ט	מחיר
ידית שחורה 2 מצבים	קבוע	LPSS120	76.00
	קפיצי חוזר לשמאל	LPSS121	82.00
ידית שחורה 3 מצבים	קבועים	LPSS130	84.00
	קפיץ חוזר למרכז	LPSS131	91.00
	משמאל קפיצי מימין קבוע	LPSS132	91.00
	מימין קפיצי משמאל קבוע	LPSS133	91.00
ידית שחורה ארוכה 2 מצבים	קבועים	LPSS220	79.00
	קפיצי חוזר לשמאל	LPSS221	86.00
ידית שחורה ארוכה 3 מצבים	קבועים	LPSS230	87.00
	קפיץ חוזר למרכז	LPSS231	95.00
	משמאל קפיצי מימין קבוע	LPSS232	95.00
	מימין קפיצי משמאל קבוע	LPSS233	95.00
בורר עם מפתח 2 מצבים קבועים	מפתח יוצא בשמאל	LPSS320	170.00
	מפתח יוצא בכל מצב	LPSS321	170.00
בורר עם מפתח 3 מצבים	מפתח יוצא במרכז	LPSS330	189.00
	מפתח יוצא בכל מצב	LPSS331	189.00

LPSS120

LPSS230

LPSS320

בורר מתכתי מואר - יחידות נפרדות הרכבה ע"י הלקוח

תיאור	צבע	מק"ט	מחיר
ידית 2 מצבים קבועים	ירוק	LPSSL1203	105.00
	אדום	LPSSL1204	105.00
	צהוב	LPSSL1205	105.00
	כחול	LPSSL1206	105.00
	לבן	LPSSL1208	105.00
ידית 2 מצבים קפיצי חוזר לשמאל	ירוק	LPSSL1213	115.00
	אדום	LPSSL1214	115.00
	צהוב	LPSSL1215	115.00
	כחול	LPSSL1216	115.00
	לבן	LPSSL1218	115.00
ידית 3 מצבים קבועים	ירוק	LPSSL1303	117.00
	אדום	LPSSL1304	117.00
	צהוב	LPSSL1305	117.00
	כחול	LPSSL1306	117.00
	לבן	LPSSL1308	117.00

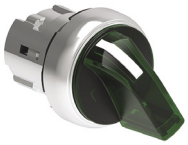
LPSSL1203

LPSSL1214

LPSSL1306

ראשי לחצן כפולים ממתכת שטוח

תיאור	סימול	מק"ט	מחיר
שחור/אדום	ללא	LPSBL7112	120.00
ירוק/אדום	ללא	LPSBL7113	120.00
לבן/שחור	ללא	LPSBL7114	120.00
שחור/אדום	0-1	LPSBL7122	155.00
ירוק/אדום	0-1	LPSBL7123	155.00
לבן/שחור	0-1	LPSBL7124	155.00
ירוק/אדום	START/STOP	LPSBL7133	155.00
שחור /שחור	חץ למעלה/חץ למטה	LPSB7191	85.00

LPSBL7112

ציוד קוטר 22 מ"מ ממתכת IP66, IP67, IP69K

ראש לחצן קפיצי כפול שטוח ממתכת עם אפשרות חיבור נורת סימון

תיאור	סימול	מק"ט	מחיר
שחור/אדום	ללא	LPSBL7112	120.00
ירוק/אדום	ללא	LPSBL7113	120.00
לבן/שחור	ללא	LPSBL7114	120.00
שחור/אדום	0-1	LPSBL7122	155.00
ירוק/אדום	0-1	LPSBL7123	155.00
לבן/שחור	0-1	LPSBL7124	155.00
ירוק/אדום	START/STOP	LPSBL7133	155.00
שחור /שחור	חץ למעלה/חץ למטה	LPSBL7191	155.00

LPSBL7112

ראשי לחצני פטרייה מתכתיים - יחידות נפרדות להרכבה ע"י הלקוח

תיאור	קוטר ראש	צבע	מק"ט	מחיר
קפיצי	40	שחור	LPSB6142	77.00
		ירוק	LPSB6143	77.00
		אדום	LPSB6144	77.00
		צהוב	LPSB6145	77.00
		כחול	LPSB6146	77.00
קפיצי	60	שחור	LPSB6162	105.00
		ירוק	LPSB6163	105.00
		אדום	LPSB6164	105.00
		צהוב	LPSB6165	105.00
		כחול	LPSB6166	105.00
ננעל - שחרור במשיכה	40	שחור	LPSB6742	128.00
		אדום	LPSB6744	143.00
ננעל - שחרור בסיבוב	30	אדום	LPSB6634	150.00
	40	שחור	LPSB6642	143.00
ננעל - שחרור ע"י מפתח	40	שחור	LPSB6842	173.00
		אדום	LPSB6844	285.00

LPSB6143

LPSB6164

LPSB6842

ראשי לחצני פטריה מתכתיים מוארים

תיאור	קוטר ראש	צבע	מק"ט	מחיר
קפיצי	40	ירוק	LPSBL6143	140.00
		אדום	LPSBL6144	140.00
		צהוב	LPSBL6145	140.00
		כחול	LPSBL6146	140.00
		לבן	LPSBL6148	140.00
ננעל שחרור בסיבוב	40	ירוק	LPSBL6643	232.00
		צהוב	LPSBL6645	232.00
		כחול	LPSBL6646	232.00
		אדום	LPSBL6644	232.00

LPSBL6143

LPSBL6645

ציוד קוטר 22 מ"מ ממתכת IP66, IP67, IP69K

מתאם ומגעים -זרם נקוב למגע 10A

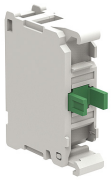
LPXC10

תיאור	מק"ט	מחיר
מתאם מגעים ממתכת לפנל	LPXAU120M	21.00
מגע NO ללחצן לפנל	LPXC10	13.00
מגע NC ללחצן לפנל	LPXC01	13.00
מגע NO ללחצן לקופסת הפעלה	LPXCB10	26.00
מגע NC ללחצן לקופסת הפעלה	LPXCB01	26.00

מתאם עם מגע מורכב למתכת

LPXE10M

תיאור	הרכב המגעים	מק"ט	מחיר
מתאם עם מגע	NO	LPXE10M	47.00
	NC	LPXE01M	47.00

מגן לחצן פטריה בפני לחיצה מקרית

LPXAU158

תיאור	מק"ט	מחיר
עם אפשרות נעילה	LPXAU158	66.00
מגן רגיל	LPXAU159	66.00

קופסאות פיקוד מורכבות - עבור ציוד 22 מ"מ

קופסא מפלסטיק עם שני קדחים

LPZP2B8900

תאור	צבע	סימול	סוג מגע	מק"ט	מחיר
2 לחצנים שטוחים	ירוק	I	1NO	LPZP2B8900	226.00
	אדום	0	1NC		
	לבן	↑	1NO	LPZP2B8902	226.00
	שחור	↓	1NO		
	לבן	→	1NO	LPZP2B8903	226.00
	שחור	←	1NO		

קופסא עם שלושה קדחים

LPZP3B8900

תאור	צבע	סימול	סוג מגע	מק"ט	מחיר
3 לחצנים שטוחים	לבן	↑	1NO	LPZP3B8906	313.00
	אדום	0	1NC		
	שחור	↓	1NO		
	לבן	→	1NO	LPZP3B8908	313.00
	אדום	0	1NC		
	שחור	←	1NO		
2 לחצנים שטוחים ונורת לד 24 וולט	ירוק	I	1NO	LPZP3B8900	334.00
	אדום	0	1NC		
	אדום	מנורה	-		
2 לחצנים שטוחים ולחצן פטרייה ננעל	ירוק	ללא סימול	1NO	LPZP3B8912	323.00
	אדום	ללא סימול	1NC		
	אדום	ללא סימול	1NC		

מפסקי גבול

מפסקי גבול

KXCBS11

תאור גוף הרכיב	סוג מגעים	מק"ט גוף פלסטיק	מחיר	מק"ט גוף מתכת	מחיר
גוף מפסק גבול עם מגעים כניסת כבל אחת מלמטה	(SNAP ACTION) 1NO+1NC	KXCBS11	78.00	KXCBS11	78.00
גוף מפסק גבול קצר עם מגעים שתי כניסות לכבל מהצדדים	(SNAP ACTION) 1NO+1NC	KXCCS11	89.00	KXCNS11	119.00

ראש הרכיב

KXAB2

KXAA1

KXAF1

תיאור ראש הרכיב	מק"ט	מחיר
ראש פין נלחץ	KXAA1	27.00
ראש גלגלת מפלסטיק נלחצת	KXAB1	41.00
ראש גלגלת ממתכת נלחצת	KXAB2	47.00
ראש זרוע צד גלגלת מפלסטיק נלחצת	KXAC1	43.00
ראש זרוע צד גלגלת ממתכת נלחצת	KXAC2	48.00
ראש זרוע צד ארוכה גלגלת מפלסטיק נלחצת	KXAD1	43.00
ראש זרוע צד ארוכה גלגלת ממתכת נלחצת	KXAD2	48.00
ראש מנוף סיבובי קצר גלגלת מפלסטיק	KXAE1	49.00
ראש מנוף סיבובי קצר גלגלת ממתכת	KXAE2	58.00
ראש מנוף סיבובי קצר גלגלת 50 מ"מ מפלסטיק	KXAE3	72.00
ראש מנוף סיבובי מתכוונן גלגלת מפלסטיק	KXAF1	55.00
ראש מנוף סיבובי מתכוונן גלגלת ממתכת	KXAF2	64.00
ראש מנוף סיבובי מתכוונן גלגלת 50 מ"מ מגומי לא צידי	KXAF3	76.00
ראש מנוף סיבובי קרמי	KXAH1	132.00
ראש מנוף סיבובי מוט פלסטיק	KXAL1	61.00
ראש מנוף סיבובי מוט נירוסטה	KXAL2	61.00
ראש קפיץ מלא	KXAM1	59.00
ראש קפיץ קצר עם מוט	KXAM2	50.00

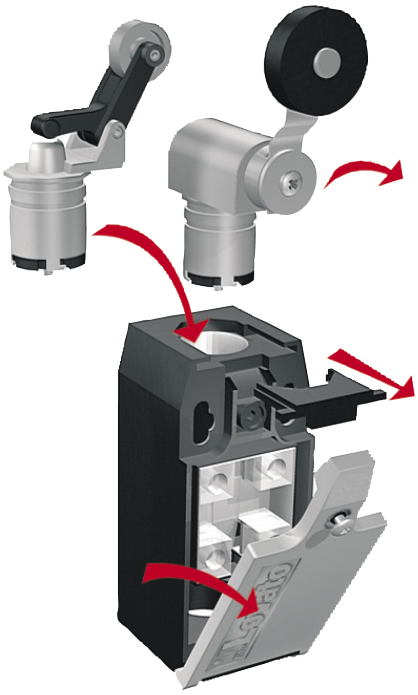

רמזורים

רמזורים מורכבים 24VDC קוטר 45 מ"מ

8LT4K02BG

תיאור	מק"ט	מחיר
אדום ירוק	8LT4K02BG	903.00
אדום ירוק וזמזם	8LT4K04BG	1,166.00
אדום כתום ירוק	8LT4K04BG	1,166.00
אדום כתום ירוק וזמזם	8LT4K05BG	1,402.00
אדום כתום כחול ירוק	8LT4K06BG	1,292.00
אדום כתום כחול ירוק וזמזם	8LT4K07BG	1,527.00
אדום כתום כחול ירוק לבן	8LT4K08BG	1,434.00
אדום כתום כחול ירוק לבן וזמזם	8LT4K09BG	1,669.00

בסיסים לרמזור קוטר 45 מ"מ

8LT7BP01

תיאור	מק"ט	מחיר
בסיס מפלסטיק כולל מוט 100 מ"מ	8LT7BP01	104.00
בסיס פלסטיק להתקנה קירית	8LT7BP02	141.00
בסיס מתכת + מוט מאריך 100 מ"מ	8LT7BM01+8LT7TM0100	179.00+101.00
בסיס מתכת להתקנה קירית	8LT7BM02	214.00

רמזורים בהרכבה עצמית - קוטר 50 מ"מ - 24VDC-230VAC

LTN50ML4

LTN50BP2

תיאור	מק"ט	מחיר
מנורה צבע כתום	LTN50ML1	229.00
מנורה צבע ירוק	LTN50ML3	229.00
מנורה צבע אדום	LTN50ML4	229.00
מנורה צבע כחול	LTN50ML6	229.00
מנורה צבע לבן	LTN50ML8	229.00
זמזם 85dB	LTN50MSL	241.00
יחידת חיווט 12-24VDC	LTN50MW024	343.00
יחידת חיווט 110-230VAC	LTN50MW230	624.00
מכסה עליון	LTN50C	26.00
בסיס שטוח פלסטיק - להתקנה ללא זמזם	LTN50BP1	56.00
בסיס להתקנה קירית פלסטיק	LTN50BP2	61.00
בסיס שטוח מתכת	LTN50BM1	78.00
בסיס להתקנה קירית ממתכת	LTN50BM2	86.00
מוט מאריך לבסיס 100 מ"מ	LTN50P100	52.00
מוט מאריך לבסיס 250 מ"מ	LTN50P250	90.00
מוט מאריך לבסיס 400 מ"מ	LTN50P400	110.00

רמזורים מורכבים 24VDC קוטר 70 מ"מ

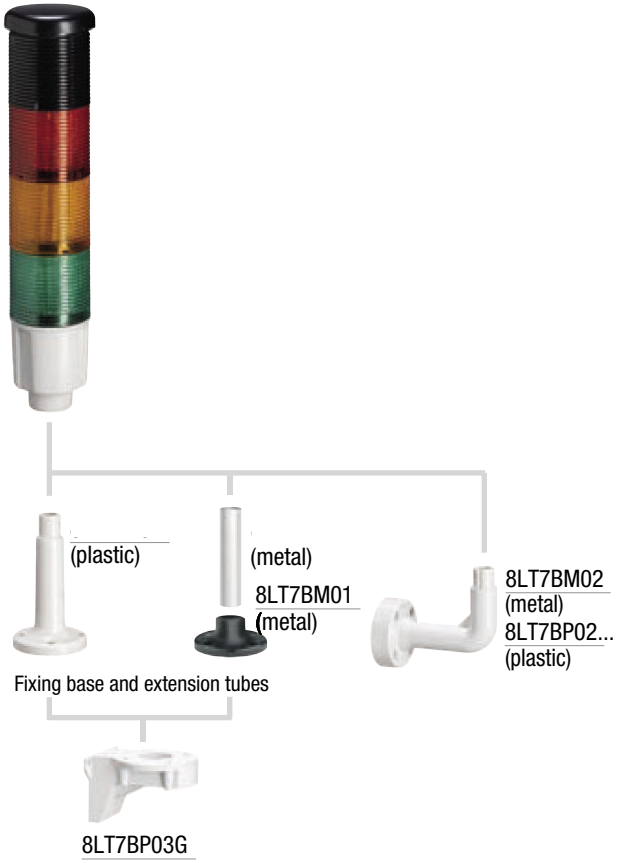

רמזורים להרכבה עצמית

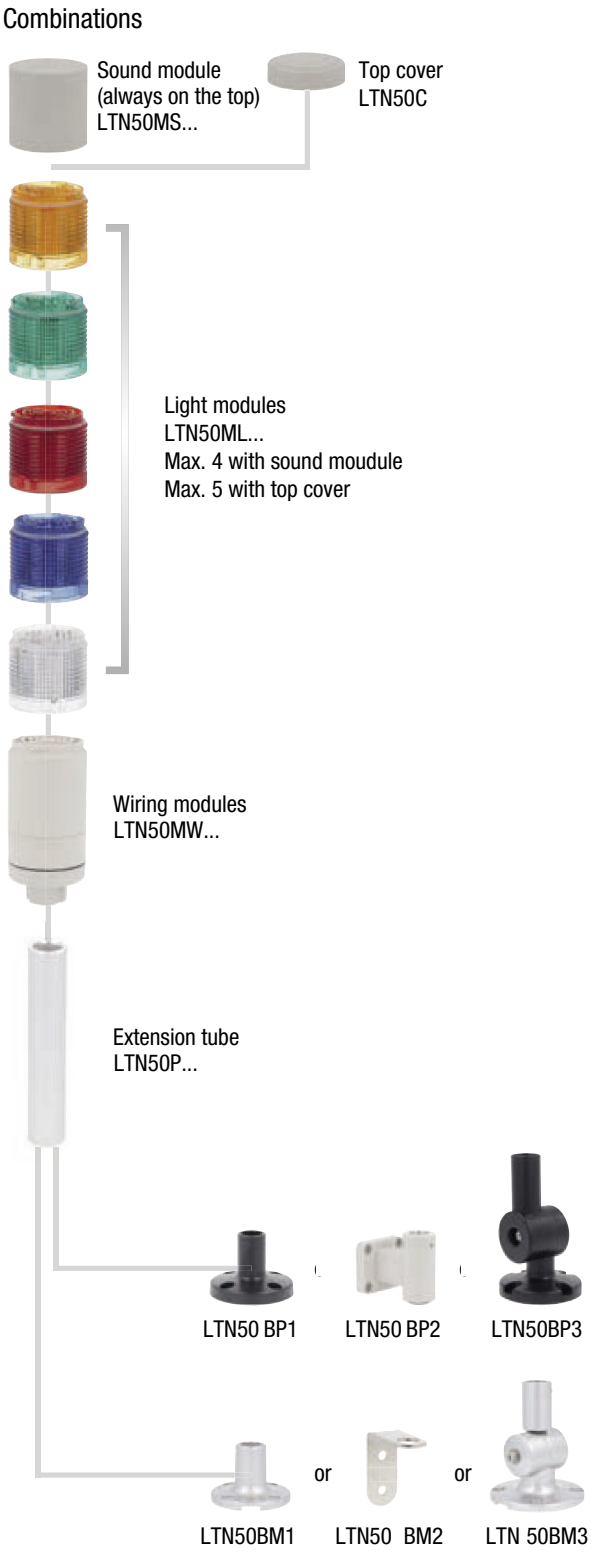

ממסרי פיקוד

ממסרים דקים 6.3 מ"מ

HR1XS230

תיאור	מתח פיקוד	מק"ט	מחיר
ממסר	12VAC/DC-6A	HR101CE012	32.00
ממסר	24VAC/DC-6A	HR101CE024	32.00
ממסר	230VAC/DC-6A	HR101CE060	54.00
בסיס לממסר	12-24AC/DC	HR1XS024	48.00
בסיס לממסר	230VAC/DC	HR1XS230	56.00

ממסר 5 פינים 2C.O כולל חיווי לד ומנוף להפעלה ידנית

HR502CD012

תיאור	מתח פיקוד	זרם במגעים A	מק"ט	מחיר
ממסר	12VDC	8	HR502CD012	48.00
ממסר	24VAC	8	HR502CA024	48.00
ממסר	230VAC	8	HR502CA230	73.00
ממסר	24VDC	8	HR502CD024	48.00
בסיס לממסר			HR6XS22	36.00
קליפס לשמירת הממסר בתוך הבסיס			HR5X88	4.00

ממסר 11 פין 4C.O כולל חיווי לד ומנוף להפעלה ידנית

HR604CD012

תיאור	מתח פיקוד	זרם במגעים A	מק"ט	מחיר
ממסר	12VDC	5	HR604CD012	53.00
ממסר	24VAC	5	HR604CA024	53.00
ממסר	230VAC	5	HR604CA230	61.00
ממסר	24VDC	5	HR604CD024	53.00
בסיס לממסר			HR6XS42	40.00
קליפס לשמירת הממסר בתוך הבסיס			HR6X88	4.00

יחידת ספרסור לממסרים

HR6X77024

תיאור	מק"ט	מחיר
נגד קבל עבור עד 24VAC/DC	HR6X77024	21.00
נגד קבל עבור עד 230VAC/DC	HR6X77230	21.00

ספקי כח

ספקי כח מודולריים - חד פאזי

PSL1M01012

מתח מוצא	זרם A	הספק W	מק"ט	מחיר
12VDC	0.83	10	PSL1M01012	450.00
	2	24	PSL1M02412	603.00
	2.75	33	PSL1M03312	669.00
	4.5	54	PSL1M05412	746.00
	6	72	PSL1M07212	910.00
24VDC	0.42	10	PSL1M01024	450.00
	1	24	PSL1M02424	603.00
	1.5	36	PSL1M03624	669.00
	2.5	60	PSL1M06024	746.00
	4.2	100	PSL1M10024	910.00

ספקי כח להתקנה על פס דין

PSL106024

PSL312024

תיאור	מתח מוצא	זרם A	הספק W	מק"ט	מחיר
חד פאזי	24VDC	2.5	60	PSL106024	713.00
		4.2	100	PSL110024	866.00
		5	120	PSL112024	1,020.00
		10	240	PSL124024	1,477.00
		12.5	300	PSL130024	1,940.00
		20	480	PSL148024	2,717.00
	48VDC	0.62	30	PSL103048	610.00
		1.25	60	PSL106048	763.00
		2.1	100	PSL110048	927.00
		2.5	120	PSL112048	1,091.00
		5	240	PSL124048	1,665.00
		6.2	300	PSL130048	2,076.00
		10	480	PSL148048	3,295.00
תלת פאזי	24VDC	5	120	PSL312024	1,129.00
		10	240	PSL324024	1,721.00
		20	480	PSL348024	3,419.00
		40	960	PSL396024	4,032.00

ממסרי חוסר - סדר פאזות

ממסרי הגנת חוסר/סדר פאזות 400VAC

תיאור	רוחב	מק"ט	מחיר
הגנת חוסר/סדר פאזות	1 מודול	PMV10A440	662.00
הגנת חוסר/סדר פאזות	2 מודול	PMV20A575	776.00
הגנת חוסר/סדר פאזות	2 מודול	PMV50A575	1,488.00

PMV10A440

ממסר חוסר/סדר פאזות (עם חיבור גיד אפס)

תיאור	רוחב	מק"ט	מחיר
ניטור מיני' ומקס' מתח עם השהייה וחוסר/סדר פאזות, חוסר אפס	3 מודול	PMV50NA440	1,564.00

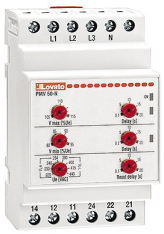
PMV50NA440

ציוד בקרת מפלס

ממסרי בקרת מפלס

תיאור	מתח פיקוד	מק"ט	מחיר
ממסר בקרת מפלס	24-240VAC/DC	LVM25240	580.00
קיט ממסר + 2 פרובים	24-240VAC/DC	LVMKIT25	755.00

LVM25240

אלקטרודה/פרוב לבקרת מפלס

תאור	אורך במ"מ	מק"ט	מחיר
פרוב יחיד לבקרת מפלס במכלי אחסון - מורכב מאלקטרודת נירוסטה מעטפת מפלסטיק ותפס עם גומי למניעת חדירת מים - לטמפ' מקסימלית של 60 מעלות צלסיוס	100	11SN1	142.00
פרוב יחיד מיועד לבקרת מפלס בדוודים, אוטוקלאבים - מיועד למקומות עד 10bar וטמפ' מקסימלית 100 מעלות צלסיוס	43	31SCM04	324.00
	500	31SCM50	384.00
	1000	31SCM100	688.00
פרוב יחיד מיועד לבקרת מפלס בדוודים, אוטוקלאבים - מיועד למקומות עד 10bar וטמפ' מקסימלית 180 מעלות צלסיוס	327	31CGL1253	746.00
	500	31CGL1255	746.00
	700	31CGL1257	859.00
	1000	31CGL12510	972.00

11SN1

בקרי כופל הספק

בקר קבלים - לשיפור גורם הספק

DCRL3

סדרה	דרגות שיפור הספק	הרחבה	מס' משנה זרם	מחיר
DCRL5	5 דרגות	ניתן להרחבה	1	1,165.00
DCRL8	8 דרגות	ניתן להרחבה	1	1,488.00

מודולי הרחבה לבקר

EXP1006

תיאור	מק"ט	מחיר
2 מגעי יציאה	EXP1006	234.00
3 מגעי יציאה	EXP1007	682.00
מודול תקשורת USB	EXP1010	1,085.00
מודול תקשורת RS232	EXP1011	1,085.00
מודול תקשורת RS485	EXP1012	1,085.00
מודול תקשורת ETHERNET	EXP1013	2,215.00

מוני אנרגיה

מוני אנרגיה בתקן MID

DMED300T2MID

תיאור	חיבור	רוחב	מק"ט	מחיר
מונה אנרגיה חד פאזי בעל מדידות רבות עם יציאת פולס אחת	ישיר לקו עד 40A	מודול 1	DMED100T1MID	508.00
מונה אנרגיה חד פאזי בעל מדידות רבות עם יציאת פולס אחת	ישיר לקו עד 63A	מודול 2	DMED120T1MID	1,015.00
דגם בסיסי תלת פאזי בעל מדידות רבות, עם שתי יציאות פולסים ניתנות לתכנות	ישיר לקו עד 80A	מודול 4	DMED300T2MID	1,374.00
דגם מתקדם תלת פאזי בעל מדידות רבות, עם שתי יציאות פולסים ניתנות לתכנות	בעזרת משנה זרם 5A	מודול 4	DMED305T2MID	1,374.00

מתנעים רכים

מתנע רך דיגיטלי סדרת ADXL עם עוקף פנימי - בקרה שתי פאזות
עם תקשות NFC להגדרת פרמטרים וצג דיגיטלי

ADXL0018600

הספק מנוע ב-KW (400V)	זרם (A)	מק"ט
7.5	18	ADXL0018600
15	30	ADXL0030600
22	45	ADXL0045600
30	60	ADXL0060600
37	75	ADXL0075600
45	85	ADXL0085600
55	115	ADXL0115600
75	135	ADXL0135600
90	162	ADXL0162600
110	195	ADXL0195600
132	250	ADXL0250600
160	320	ADXL0320600

ADXL0195600

מתנע רך אנלוגי (עם פוטנציומטר) סדרת ADXNP עם תקשורת NFC לקביעת פרמטרים
אספקת מתח עזר 230VAC

הספק מנוע ב-KW (400V)	זרם (A)	מק"ט
2.2	6	ADXNP006
5.5	12	ADXNP012
7.5	18	ADXNP018
11	25	ADXNP025
15	30	ADXNP030
18.5	38	ADXNP038
22	45	ADXNP045

ADXNP006

מתנע רך אנלוגי (עם פוטנציומטר) סדרת ADXNP עם תקשורת NFC לקביעת פרמטרים
אספקת מתח עזר 24VAC

הספק מנוע ב-KW (400V)	זרם (A)	מק"ט
2.2	6	ADXNP00624
5.5	12	ADXNP01224
7.5	18	ADXNP01824
11	25	ADXNP02524
15	30	ADXNP03024
18.5	38	ADXNP03824
22	45	ADXNP04524

ADXNP00624

מתנע רך אנלוגי (עם פוטנציומטר) סדרת ADXNB (גרסה בסיסית) אספקת מתח עזר 230VAC

הספק מנוע ב-KW (400V)	זרם (A)	מק"ט
2.2	6	ADXNB006
5.5	12	ADXNB012
7.5	18	ADXNB018
11	25	ADXNB025
15	30	ADXNB030
18.5	38	ADXNB038
22	45	ADXNB045

ADXNB006

מתנעים רכים

מתנע רך אנלוגי (עם פוטנציומטר) סדרת ADXNB (גרסה בסיסית) אספקת מתח עזר 24VAC

הספק מנוע ב-KW (400V)	זרם (A)	מק"ט
2.2	6	ADXNB00624
5.5	12	ADXNB01224
7.5	18	ADXNB01824
11	25	ADXNB02524
15	30	ADXNB03024
18.5	38	ADXNB03824
22	45	ADXNB04524

ADXNB00624

מתנע רך עם תקשורת NFC לקביעת פרמטרים סדרת ADXNF (גרסה NFC) אספקת מתח עזר 230VAC

הספק מנוע ב-KW (400V)	זרם (A)	מק"ט
2.2	6	ADXNF006
5.5	12	ADXNF012
7.5	18	ADXNF018
11	25	ADXNF025
15	30	ADXNF030
18.5	38	ADXNF038
22	45	ADXNF045

ADXNF025

מתנע רך עם תקשורת NFC לקביעת פרמטרים סדרת ADXNF (גרסה NFC) אספקת מתח עזר 24VAC

הספק מנוע ב-KW (400V)	זרם (A)	מק"ט
2.2	6	ADXNF00624
5.5	12	ADXNF01224
7.5	18	ADXNF01824
11	25	ADXNF02524
15	30	ADXNF03024
18.5	38	ADXNF03824
22	45	ADXNF04524

ADXNF006

מתנע רך דיגיטלי עם עוקף פנימי טווח זרמים - בקרה שלוש פאזות - מתח עזר 230VAC - לעומס סטנדרטי

HP - (380-415V)	הספק מנוע ב-KW (400V)	זרם (A)	מק"ט
7.5	7.5	17	51ADX0017B
15	15	30	51ADX0017B
25	22	45	51ADX0017B
30	30	60	51ADX0017B
40	37	75	51ADX0017B
50	45	85	51ADX0017B
60	55	110	51ADX0017B
60	55	125	51ADX0017B
75	75	142	51ADX0017B
100	90	190	51ADX0017B
150	132	245	51ADX0017B

51ADX0017B

מתנעים רכים

מתנע רך דיגיטלי עם עוקף פנימי 18-320A - בקרה שתי פאזות

ADXL0018600

הספק מנוע ב-(400V) KW	זרם A	מק"ט
7.5	18	ADXL0018600
15	30	ADXL0030600
22	45	ADXL0045600
30	60	ADXL0060600
37	75	ADXL0075600
45	85	ADXL0085600
55	115	ADXL0115600
75	135	ADXL0135600
90	162	ADXL0162600
110	195	ADXL0195600
132	250	ADXL0250600
160	320	ADXL0320600

מתנע רך דיגיטלי עם עוקף פנימי 17-245A - בקרה שלוש פאזות

51ADX0017B

HP380-415V	הספק מנוע ב-(400V) KW	זרם A	מק"ט
7.5	7.5	17	51ADX0017B
15	15	30	51ADX0017B
25	22	45	51ADX0017B
30	30	60	51ADX0017B
40	37	75	51ADX0017B
50	45	85	51ADX0017B
60	55	110	51ADX0017B
60	55	125	51ADX0017B
75	75	142	51ADX0017B
100	90	190	51ADX0017B
150	132	245	51ADX0017B

ווסתי תדר

הזנה תלת פאזית - COMLETE DRIVES - מקלדת תצוגה - יחידת פיקוד - יחידת תקשורת RTU כלולים בווסת

VLB30004A480

VLB30150A480

HP	KW	זרם A	מק"ט
0.5	0.4	1.3	VLB30004A480
1	0.75	2.4	VLB30007A480
2	1.5	3.9	VLB30015A480
3	2.2	5.6	VLB30022A480
5	4	9.5	VLB30040A480
7.5	5.5	13	VLB30055A480
10	7.5	16.5	VLB30075A480
15	11	23.5	VLB30110A480
20	15	32	VLB30150A480
25	18.5	40	VLB30185A480
30	22	47	VLB30220A480
40	30	61	VLB30300A480
תוכנה			
שירות והתקנה			

יחידת כח בלבד

VLB30004A480XX

HP	KW	זרם A	מק"ט
0.5	0.4	1.3	VLB30004A480XX
1	0.75	2.4	VLB30007A480XX
2	1.5	3.9	VLB30015A480XX
3	2.2	5.6	VLB30022A480XX
5	4	9.5	VLB30040A480XX
7.5	5.5	13	VLB30055A480XX
10	7.5	16.5	VLB30075A480XX
15	11	23.5	VLB30110A480XX
20	15	32	VLB30150A480XX
25	18.5	40	VLB30185A480XX
30	22	47	VLB30220A480XX
40	30	61	VLB30300A480XX
50	37	76	VLB30370A480XX
60	45	89	VLB30450A480XX
75	55	110	VLB30550A480XX
100	75	150	VLB30750A480XX
120	90	180	VLB30900A480XX
150	110	212	VLB31100A480XX
תוכנה			
שירות והתקנה			

יחידות משנקי בכניסה לווסת

VLBXL590

הספק KW	mH	זרם A	מק"ט
22-30	0.59	50	VLBXL590
37	0.37	80	VLBXL370
45	0.33	90	VLBXL330
55	0.3	100	VLBXL300
75	0.19	160	VLBXL190
90-110	0.14	200	VLBXL140

ווסתי תדר

אביזרים לווסת

VLBXC01

EXCRDU1

תיאור	מק"ט
כיסוי ריק	VLBXC00
מקלדת תצוגה	VLBXC01
מודול תקשורת USB	VLBXC02
מודול תקשורת WI FI	VLBXC03
מודול SAFE TORQUE OFF	VLBXSM
יחידת פיקוד עם CANOPEN	VLBXL01
יחידת פיקוד עם PROFIBUS	VLBXL02
יחידת פיקוד עם PROFINET	VLBXL03
יחידת פיקוד עם ETHERCAT	VLBXL04
יחידת פיקוד עם MODBUS RTU	VLBXL06
קיט מקלדת תצוגה להקנה על דלת	VLBXP01
צג טאצ' לחיבור מרחוק	EXCRDU1
פוטנציומטר	LPCPA001

נגדי בלימה לווסתי VLB3

VLBXR390

הספק KW	התנגדות (אום)	הספק W	מק"ט
0.4-0.75	390	100	VLBXR390
1.5-2.2	180	200	VLBXR180
4-5.5	47	200	VLBXR047
7.5-11	27	200	VLBXR027
15	18	800	VLBXR018
18.5-22	15	800	VLBXR015
30-75	7.5	1900	VLBXR007

מולכו
ציוד חשמל ותעשיה בע"מ